COLLARO MEUBLE SOUS PLAN RECTANGULAIRE

INFORMATION SUR LE PRODUIT

Titre de l'article	Villeroy & Boch Collaro Meuble sous plan, 2 tiroirs sur rails, 1000 x 548 x 500 mm, Oak Kansas
Code article	C01400RH
Montage / Type de montage	montage mural
Type d'ouverture	2 tiroirs sur rails
Équipement	1 séparation haute en verre , 2 séparations basses en verre 1 boîte de rangement L 2 tiroirs sur rails avec tapis antidérapant
Contenu de la livraison	1 meuble sous plan , 1 kit de fixation
Position de l'évier	lavabo à gauche
Profondeur en mm	500
Largeur en mm	1000
Hauteur en mm	548
Collection	Collaro
Convient pour	sélection de lave-mains
Fonction	avec fermeture amortie SoftClosing
Matériau de la façade	Panneau de particules
Finition de la façade	mélaminé
Matériau du corps	Panneau de particules
Finition du corps	mélaminé
Autre matériau	Poignée: Aluminium
Autres finitions	Poignée: laque, mat
Forme	Rectangulaire
Désignation de la couleur	Oak Kansas
Autres désignations des couleurs	Poignée: Anthracite mat
Avec éclairage	Non
Compatible domotique	Non

CROQUIS TECHNIQUES

C01400RH

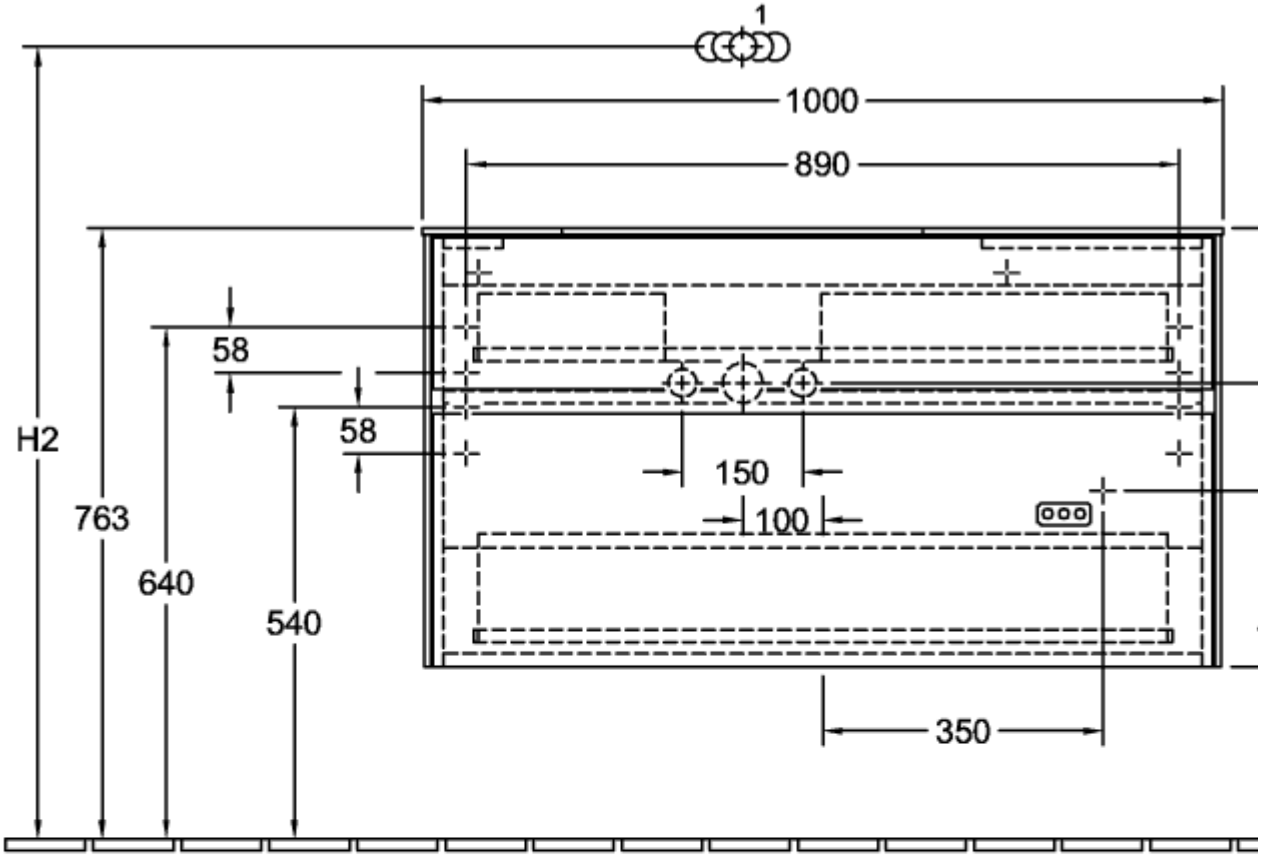
1
1000
890
58
58
H2
763
640
540
150
100
350

N L
220 - 240V

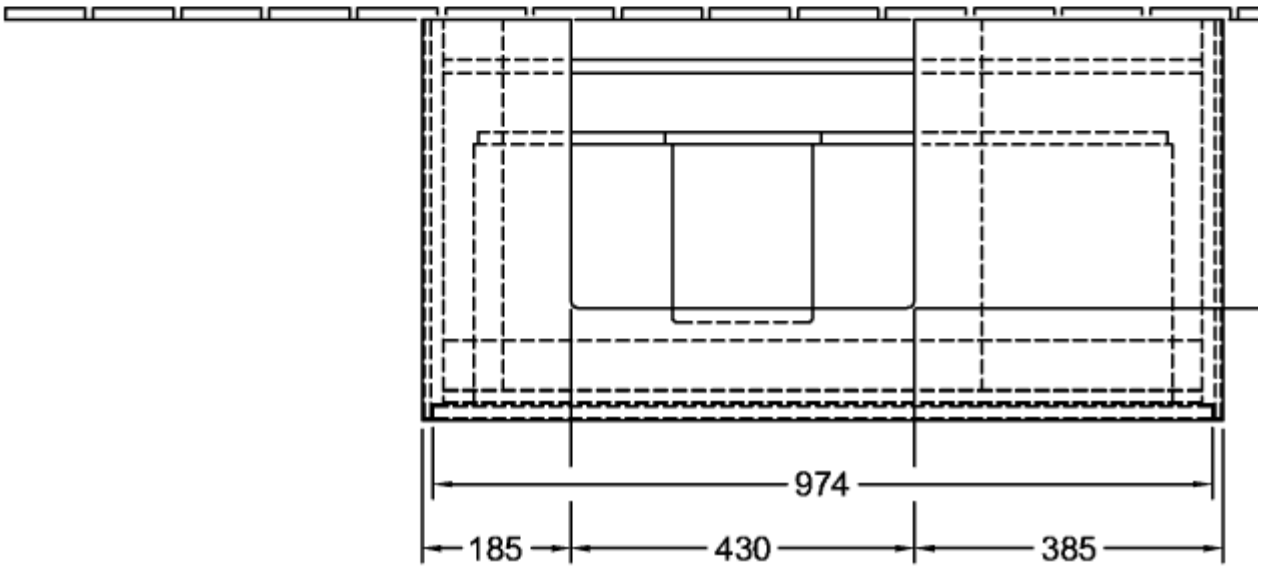
974
185
430
385

C01400RH

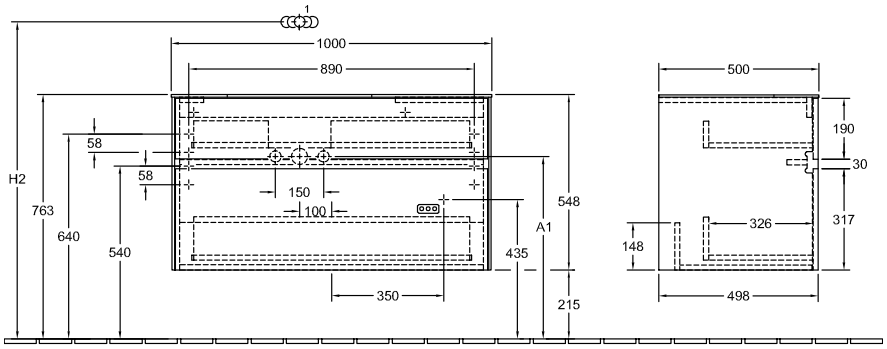

N⏚L 220 - 240V

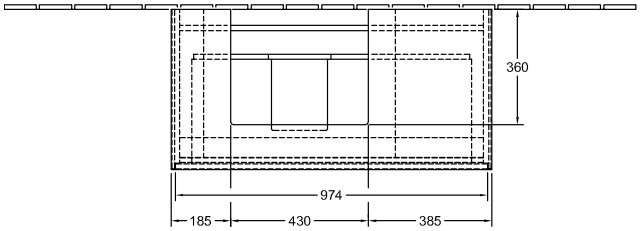

	1	2	H2	A1
4334 5G		X		570
4A22 5G/5L		X		640
4A22 5F	X		1050	640
4A22 6G/6L		X		645
4A22 6F	X		1050	645