LEGATO MEUBLE SOUS PLAN RECTANGULAIRE

INFORMATION SUR LE PRODUIT

Titre de l'article	Villeroy & Boch Legato Meuble sous plan, avec éclairage, 2 tiroirs sur rails, 1000 x 550 x 500 mm, Oak Kansas / Oak Kansas
Code article	B695L0RH
Montage / Type de montage	montage mural
Type d'ouverture	2 tiroirs sur rails
Équipement	1 séparation haute en verre , 2 séparations basses en verre 1 boîte de rangement L 2 tiroirs sur rails avec tapis antidérapant
Contenu de la livraison	1 meuble sous plan , 1 kit de fixation
Position de l'évier	lavabo au milieu
Profondeur en mm	500
Largeur en mm	1000
Hauteur en mm	550
Collection	Legato
Robinetterie / trou de robinetterie Notes	non compatible avec une robinetterie à 3 trous
Convient pour	sélection de lavabos
Fonction	• avec fermeture amortie SoftClosing • avec éclairage
Matériau de la façade	Panneau de particules
Finition de la façade	mélaminé
Matériau du corps	Panneau de particules
Finition du corps	mélaminé
Matériau de la plaque de recouvrement	Panneau de particules
Forme	Rectangulaire
Désignation de la couleur	Oak Kansas
Désignation de la couleur de la plaque de recouvrement	Oak Kansas
Avec éclairage	Oui
Compatible domotique	Non

CROQUIS TECHNIQUES

B695L0RH

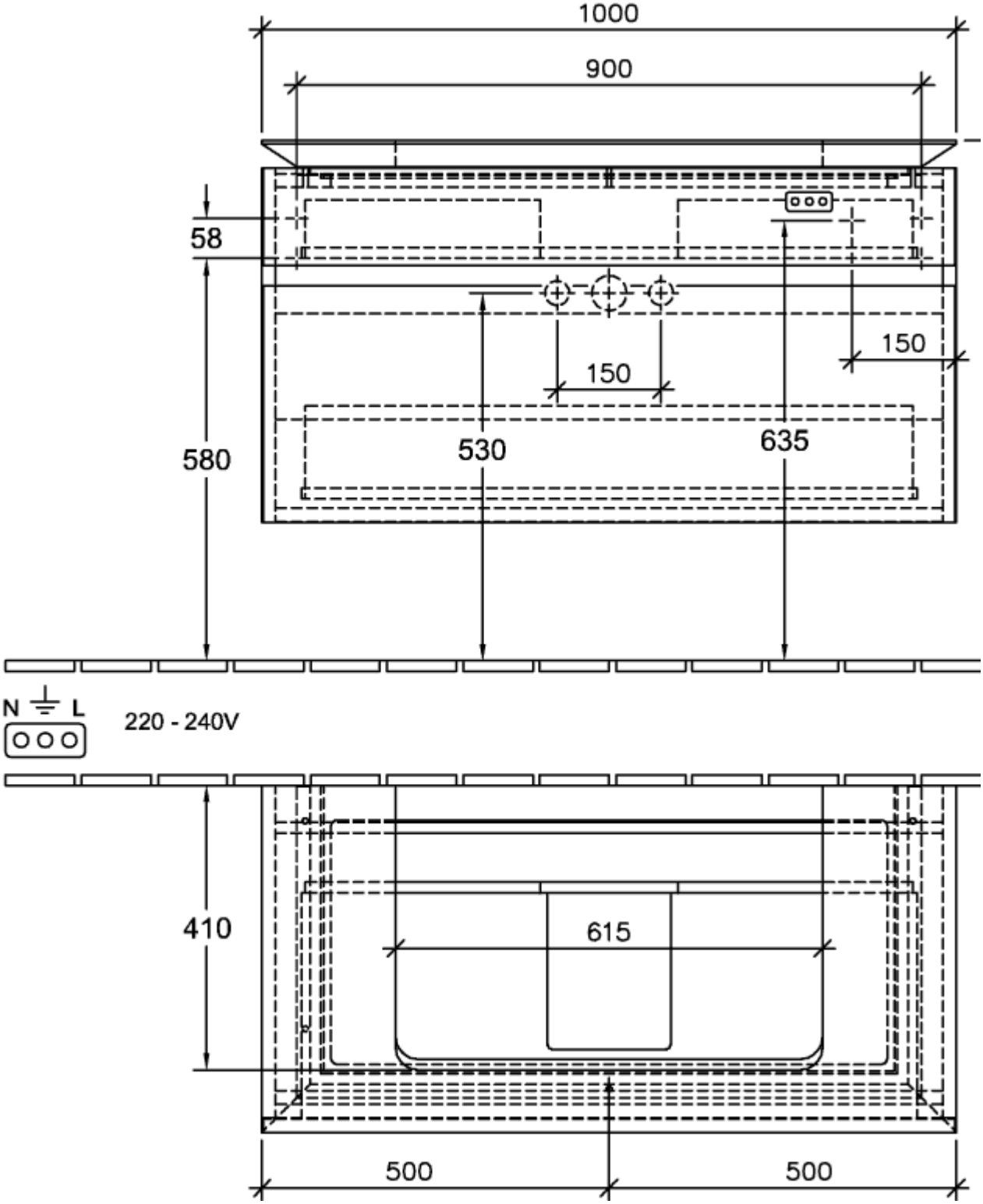

B695L0RH

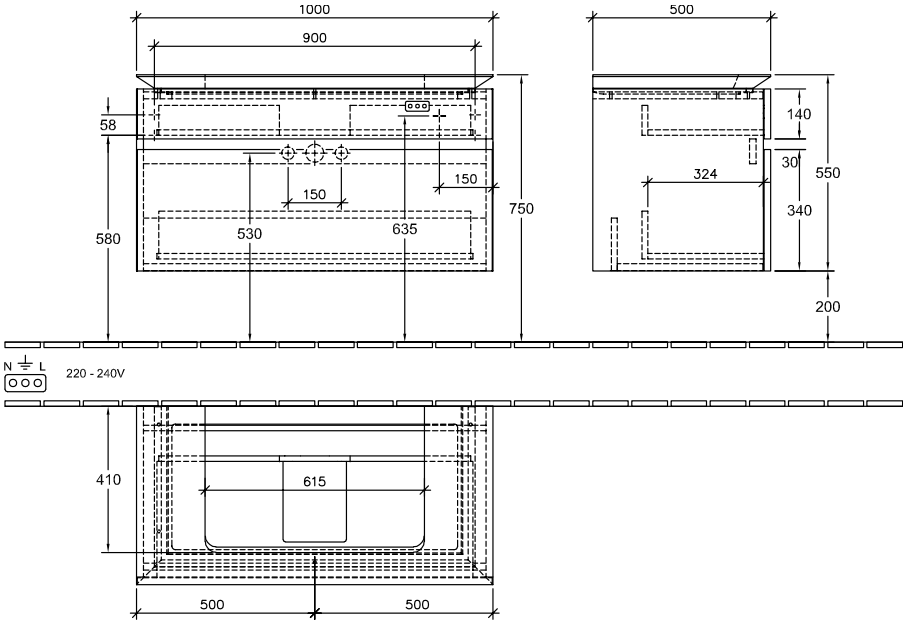
1000
900
500
58
580
150
150
530
635
750
140
30
550
324
340
200
N
L
220 - 240V
410
615
500
500