LEGATO MEUBLE SOUS PLAN RECTANGULAIRE

INFORMATION SUR LE PRODUIT

Titre de l'article	Villeroy & Boch Legato Meuble sous plan, avec éclairage, 2 tiroirs sur rails, 1600 x 380 x 500 mm, Glossy White / Glossy White
Code article	B595L0DH
Montage / Type de montage	montage mural
Type d'ouverture	2 tiroirs sur rails
Équipement	2 séparations hautes en verre , 4 séparations basses en verre 2 boîte de rangement L 2 tiroirs sur rails avec tapis antidérapant
Contenu de la livraison	1 meuble sous plan , 1 kit de fixation
Position de l'évier	lavabo à gauche
Meubles avec trou de robinetterie	Trou de robinetterie pré percé en usine
Profondeur en mm	500
Largeur en mm	1600
Hauteur en mm	380
Collection	Legato
Convient pour	sélection de vasques à poser
Fonction	• avec fermeture amortie SoftClosing • avec éclairage
Matériau de la façade	MDF
Finition de la façade	Film acrylique
Matériau du corps	MDF
Finition du corps	Film acrylique
Matériau de la plaque de recouvrement	Panneau de particules
Forme	Rectangulaire
Désignation de la couleur	Glossy White
Désignation de la couleur de la plaque de recouvrement	Glossy White
Avec éclairage	Oui
Compatible domotique	Non

CROQUIS TECHNIQUES

B595L0DH

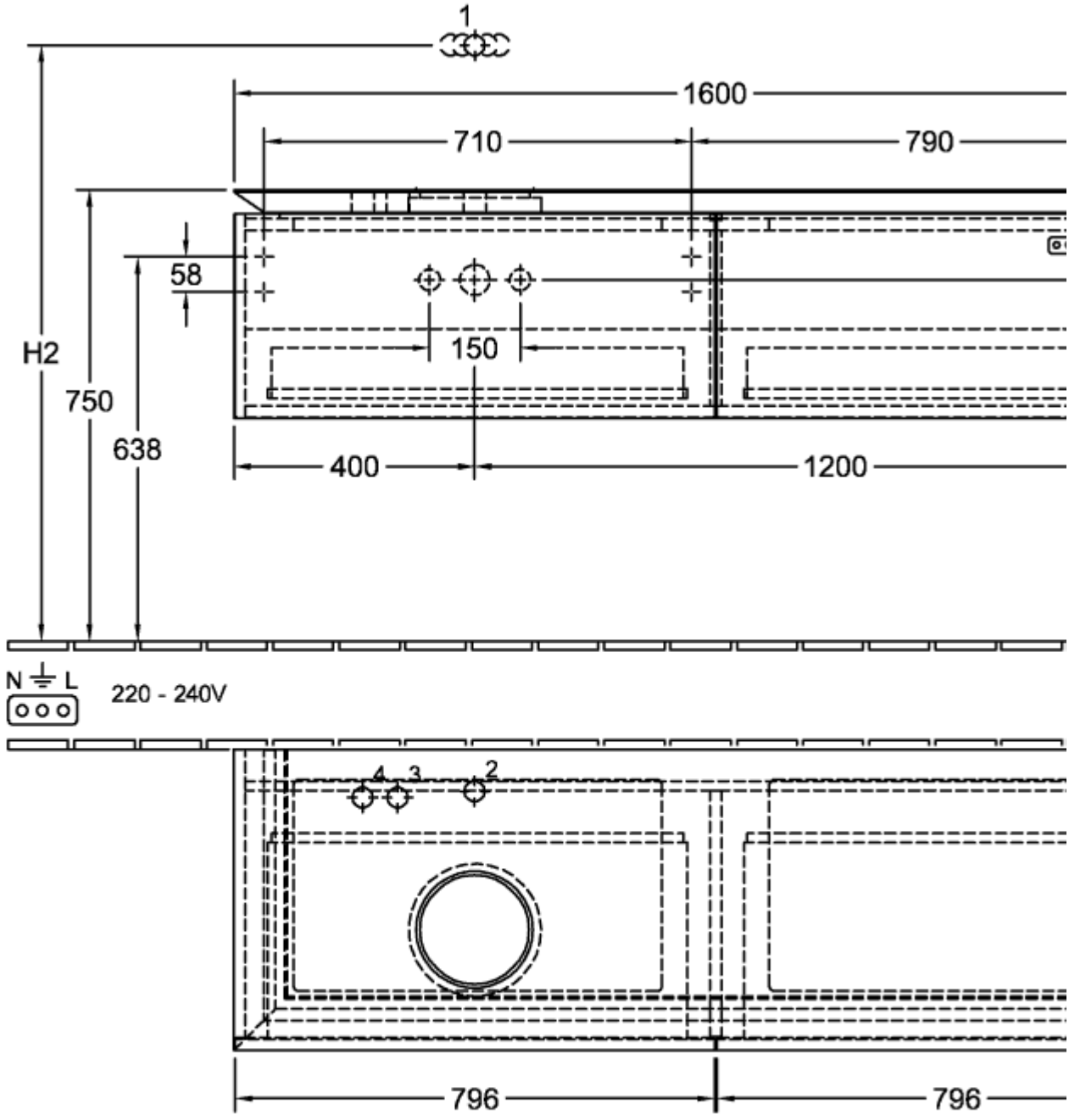

B595L0DH

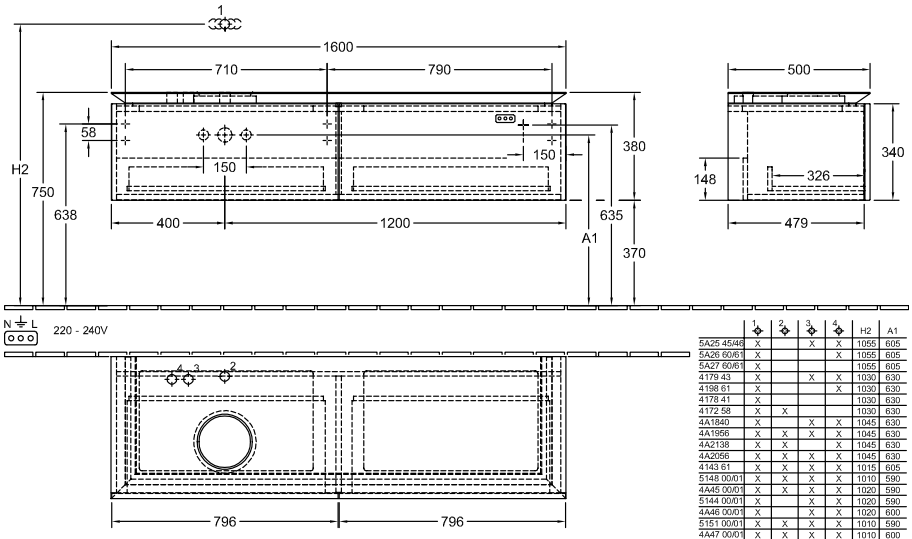

	1	2	3	4	H2	A1
5A25 45/46	X		X	X	1055	605
5A26 60/61	X			X	1055	605
5A27 60/61	X				1055	605
4179 43	X		X	X	1030	630
4198 61	X			X	1030	630
4178 41	X				1030	630
4172 58	X	X			1030	630
4A1840	X		X	X	1045	630
4A1956	X	X	X	X	1045	630
4A2138	X	X		X	1045	630
4A2056	X	X	X	X	1045	630
4143 61	X	X	X	X	1015	605
5148 00/01	X	X	X	X	1010	590
4A45 00/01	X	X	X	X	1020	590
5144 00/01	X		X	X	1020	590
4A46 00/01	X		X	X	1020	600
5151 00/01	X	X	X	X	1010	590
4A47 00/01	X	X	X	X	1010	600
5151 10/11	X			X	1020	590
4A48 00/01	X			X	1020	600
5154 00/01	X	X			1010	590
4A49 00/01	X	X			1020	600
4A50 00/01	X				1015	595
4110 60	X	X			1005	595
4110 80	X				1005	595