SUBWAY 2.0 ARMOIRE HAUTE RECTANGULAIRE

INFORMATION SUR LE PRODUIT

Titre de l'article	Villeroy & Boch Subway 2.0 Armoire haute, 1 tiroir, 2 portes, 350 x 1650 x 370 mm, Black Matt Lacquer
Code article	A70700PD
Montage / Type de montage	montage mural
Type d'ouverture	1 tiroir, 2 portes
Charnière de porte	charnières à gauche
Équipement	2 portes , 1 tiroir sur rails 3 étagères
Contenu de la livraison	1 armoire haute , 1 kit de fixation
Profondeur en mm	370
Largeur en mm	350
Hauteur en mm	1650
Collection	Subway 2.0
Fonction	avec fermeture amortie SoftClosing
Matériau de la façade	MDF
Finition de la façade	laque
Matériau du corps	MDF
Finition du corps	laque
Autre matériau	Poignée: Plastique
Autres finitions	Poignée: laque, mat
Forme	Rectangulaire
Désignation de la couleur	Black Matt Lacquer
Autres désignations des couleurs	Poignée: argentée mate
Avec éclairage	Non
Compatible domotique	Non

CROQUIS TECHNIQUES

A70700PD

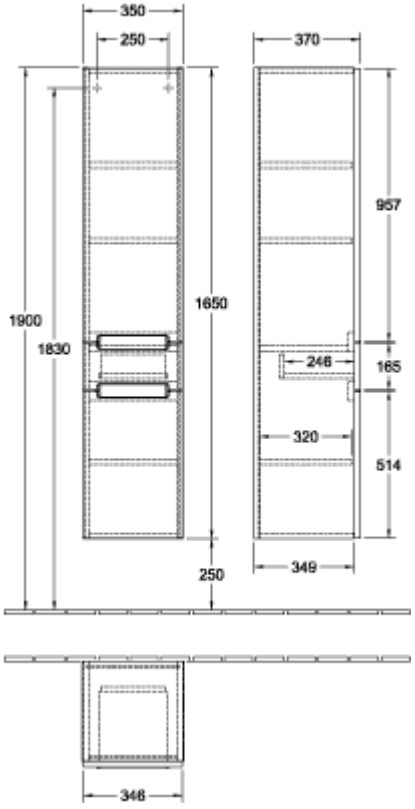
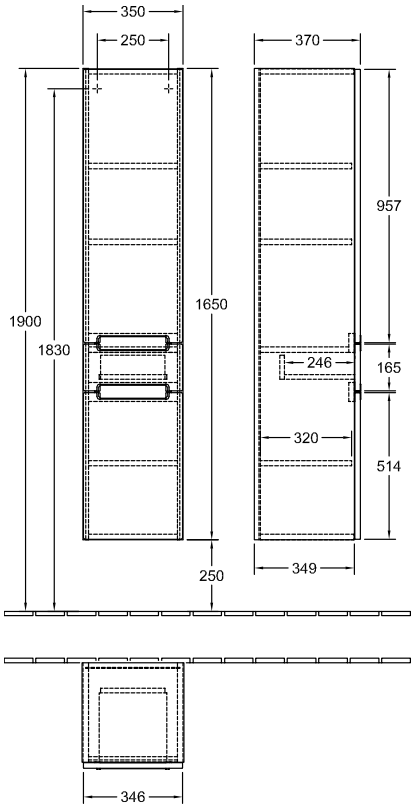
A70700PD