# SUBWAY 2.0 MEUBLE SOUS PLAN RECTANGULAIRE

## INFORMATION SUR LE PRODUIT

| | |
|---|---|
| Titre de l'article | Villeroy & Boch Subway 2.0 Meuble sous plan, 1 tiroir sur rails, 537 x 420 x 423 mm, Black Matt Lacquer |
| Code article | A68610PD |
| Montage / Type de montage | montage mural |
| Type d'ouverture | 1 tiroir sur rails |
| Équipement | 1 boîte de rangement L , 1 tiroir sur rails |
| Contenu de la livraison | 1 meuble sous plan , 1 kit de fixation |
| Position de l'évier | lavabo au milieu |
| Profondeur en mm | 423 |
| Largeur en mm | 537 |
| Hauteur en mm | 420 |
| Collection | Subway 2.0 |
| Convient pour | sélection de lavabos |
| Fonction | avec fermeture amortie SoftClosing |
| Matériau de la façade | MDF |
| Finition de la façade | laque |
| Matériau du corps | MDF |
| Finition du corps | laque |
| Autre matériau | Poignée: Plastique |
| Autres finitions | Poignée: laque, brillant |
| Forme | Rectangulaire |
| Désignation de la couleur | Black Matt Lacquer |
| Autres désignations des couleurs | Poignée: chromée brillante |
| Avec éclairage | Non |
| Compatible domotique | Non |

## CROQUIS TECHNIQUES

**A68610PD**

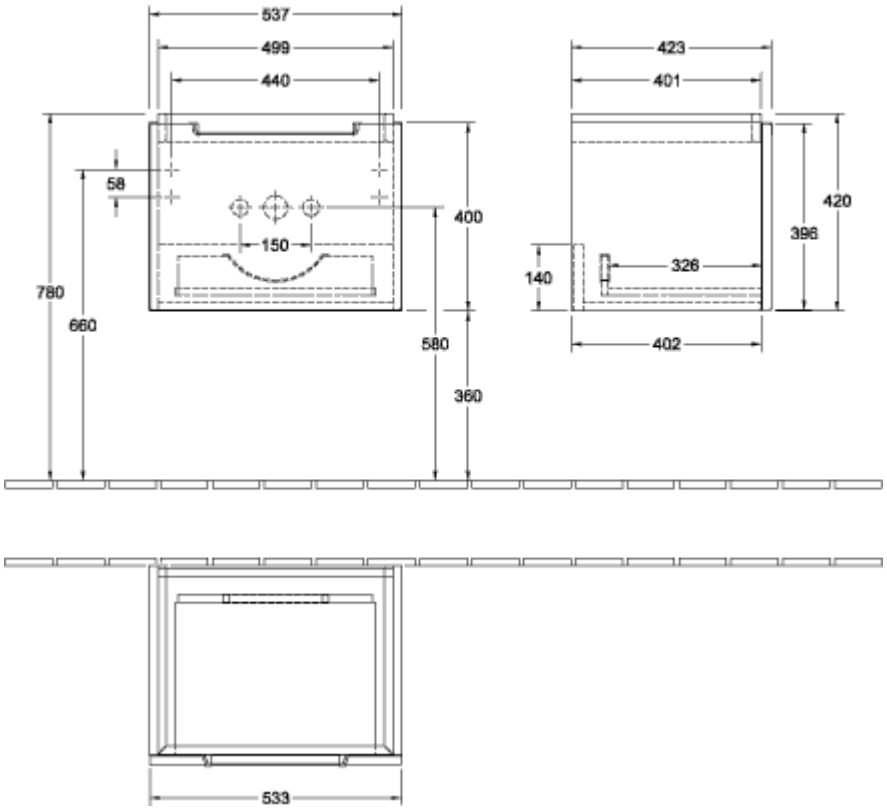

## A68610PD

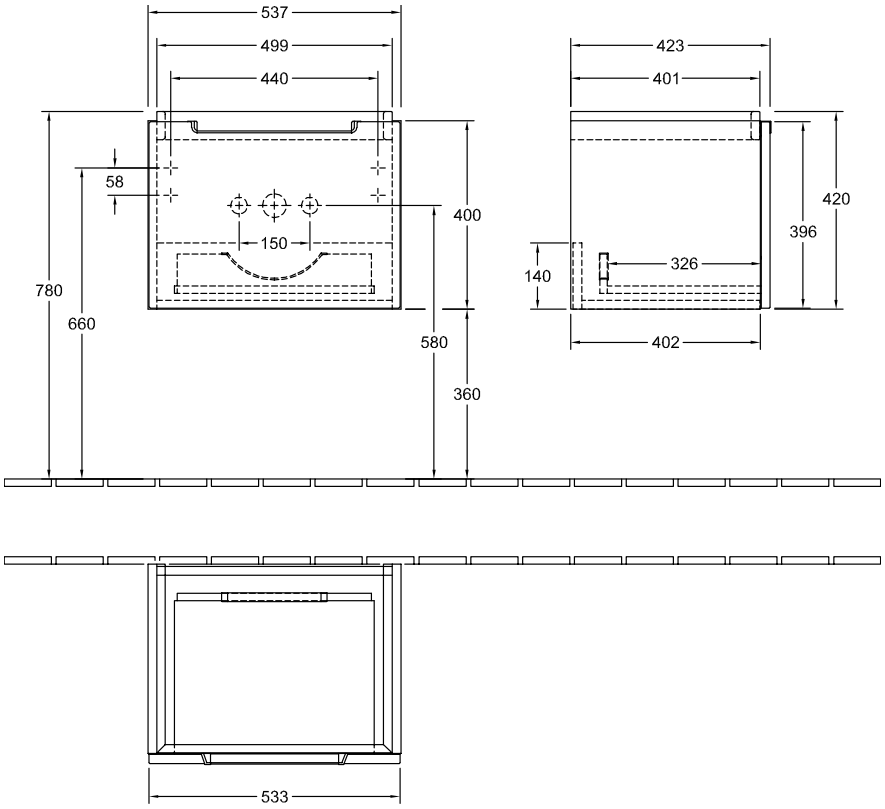
537
499
440
423
401
58
400
150
420
396
326
140
780
660
580
360
402
533