MORE TO SEE MIROIR RECTANGLE

INFORMATION SUR LE PRODUIT

Titre de l'article	Villeroy & Boch More To See Miroir, avec éclairage, 900 x 750 x 126 mm
Code article	A4049000
Montage / Type de montage	montage mural
Équipement	1 lampe
Contenu de la livraison	1 miroir , 1 kit de fixation
Profondeur en mm	126
Largeur en mm	900
Hauteur en mm	750
Collection	More To See
Fonction	avec éclairage
Matériel	Verre
Forme	Rectangle
Avec éclairage	Oui
Compatible domotique	Non

CROQUIS TECHNIQUES

A4049000

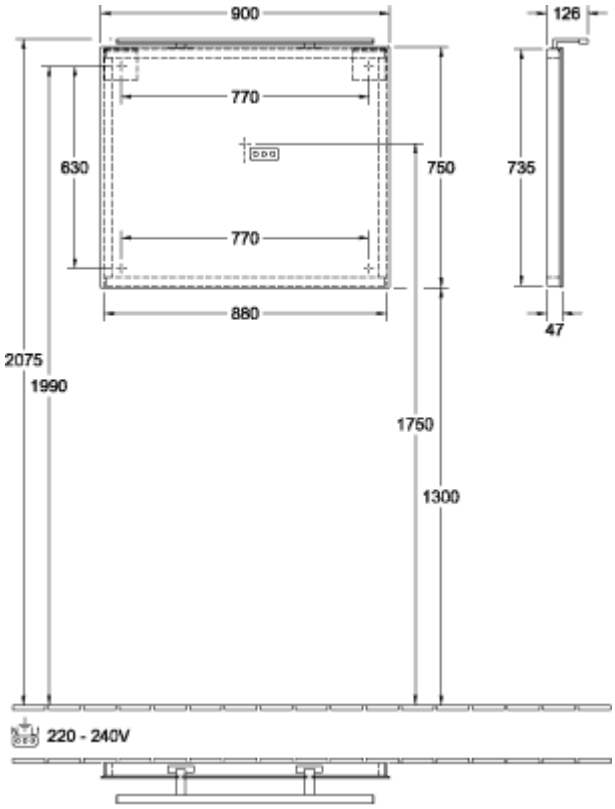

A4049000

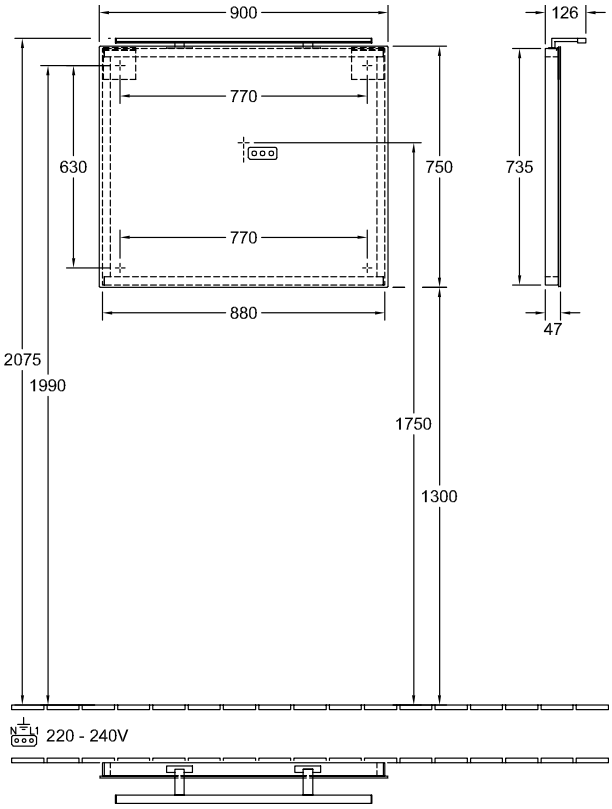
900
126
770
630
750
735
770
880
47
2075
1990
1750
1300
N
L
220 - 240V