O.NOVO COUVERCLE

INFORMATION SUR LE PRODUIT

Titre de l'article	Villeroy & Boch O.novo Couvercle, 390 x 490 mm, Blanc
Code article	88476101
Profondeur en mm	490
Largeur en mm	390
Hauteur en mm	80
Collection	O.novo
Désignation de la couleur	Blanc
Désignation de la couleur	Blanc
Nettoyage facile des surfaces (CeramicPlus)	Non
Sans bride (DirectFlush)	Non

CROQUIS TECHNIQUES

88476101

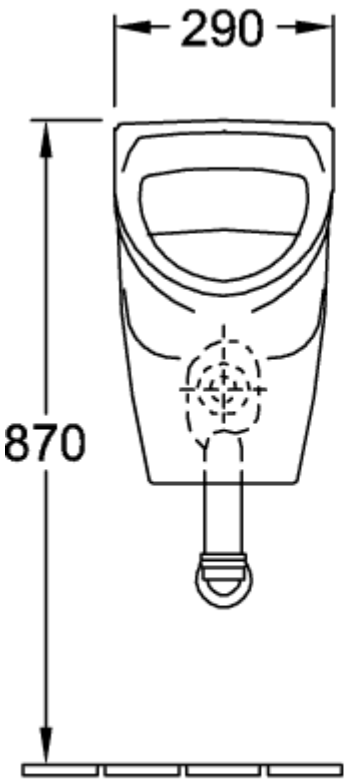
290
870

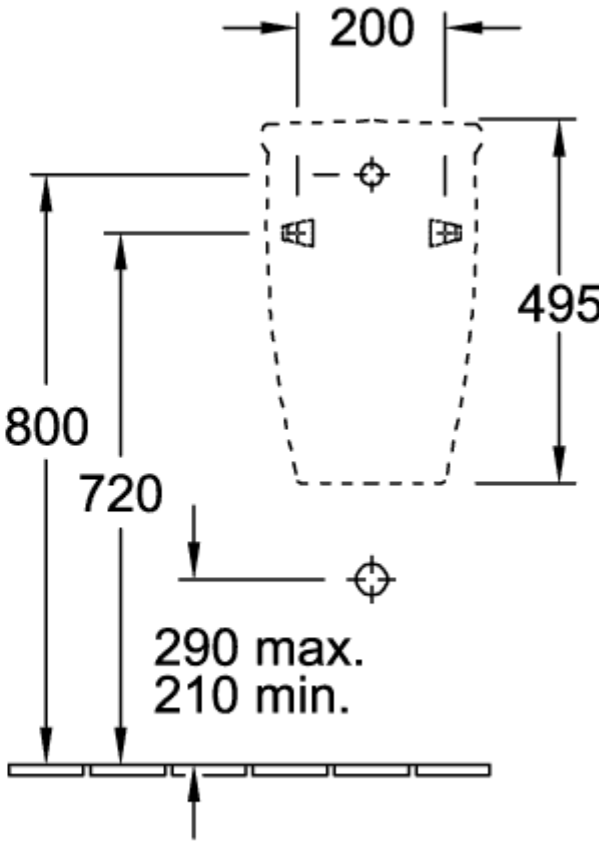
200
495
800
720
290 max.
210 min.

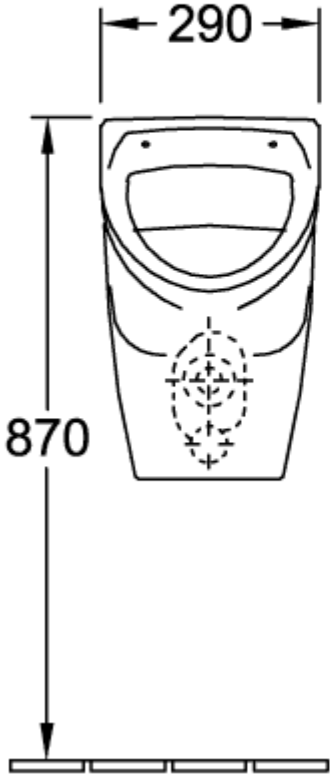
290
870

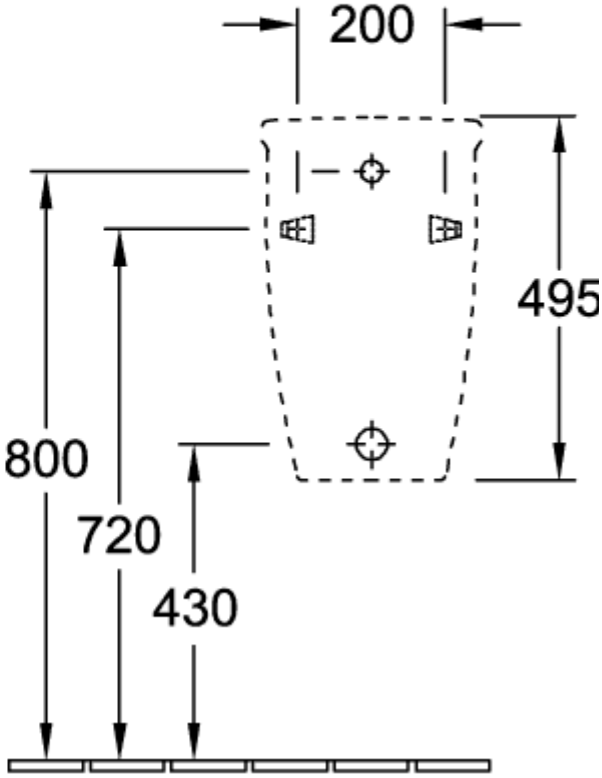
200
495
800
720
430

88476101

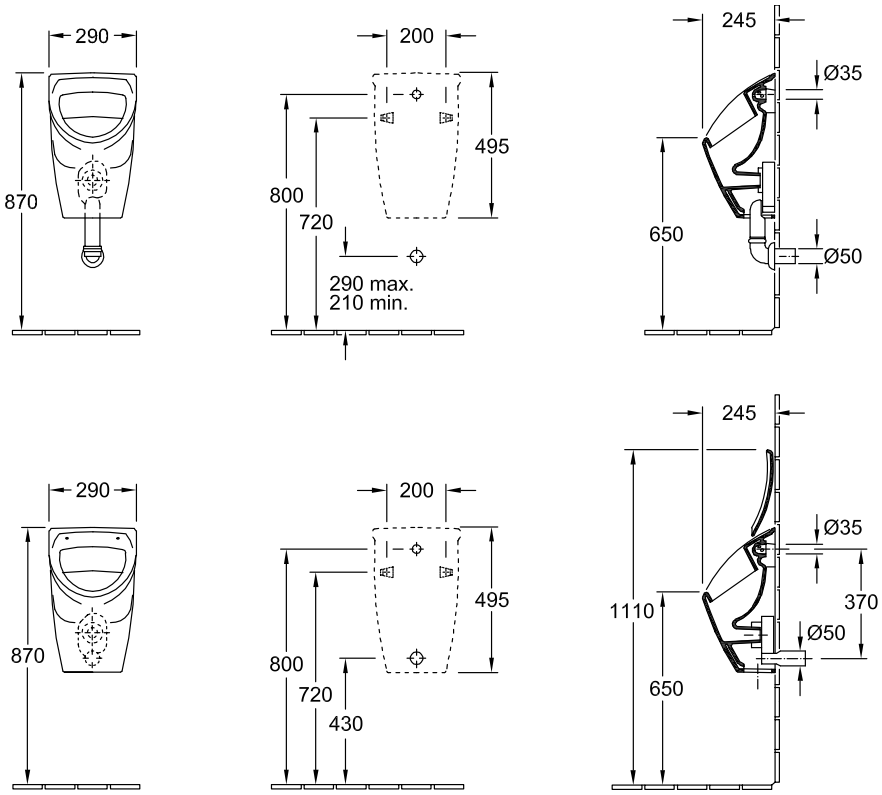
290
870
200
495
800
720
290 max.
210 min.
245
Ø35
650
Ø50
290
870
200
495
800
720
430
245
Ø35
1110
370
Ø50
650