LOOP & FRIENDS VASQUE À ENCASTRER PAR-DESSOUS RECTANGLE

INFORMATION SUR LE PRODUIT

Titre de l'article	Villeroy & Boch Loop & Friends Vasque à encastrer par-dessous, 450 x 280 x 185 mm, Blanc, avec trop-plein
Code article	61631001
Montage / Type de montage	à encastrer par le dessous
Instructions de montage	la découpe du plan de toilette doit être effectuée en fonction du lavabo original, encastrement sous plan possible dans des plans de toilette stratifiés ou en pierre naturelle
Contenu de la livraison	1 vasque à encastrer par-dessous , 1 tige à bille rallongée pour mécanisme automatique de vidage 1 kit de fixation
Profondeur en mm	280
Largeur en mm	450
Hauteur en mm	185
Profondeur interne	115
Collection	Loop & Friends
Matériel	Céramique sanitaire
Surface	brillant
Désignation de la couleur	Blanc
Avec trop-plein	Oui
Forme	Rectangle
Désignation de la couleur	Blanc
Surface antibactérienne (avec AntiBac)	Non
Nettoyage facile des surfaces (CeramicPlus)	Non
Nombre de pools cuves	1

CROQUIS TECHNIQUES

61631001

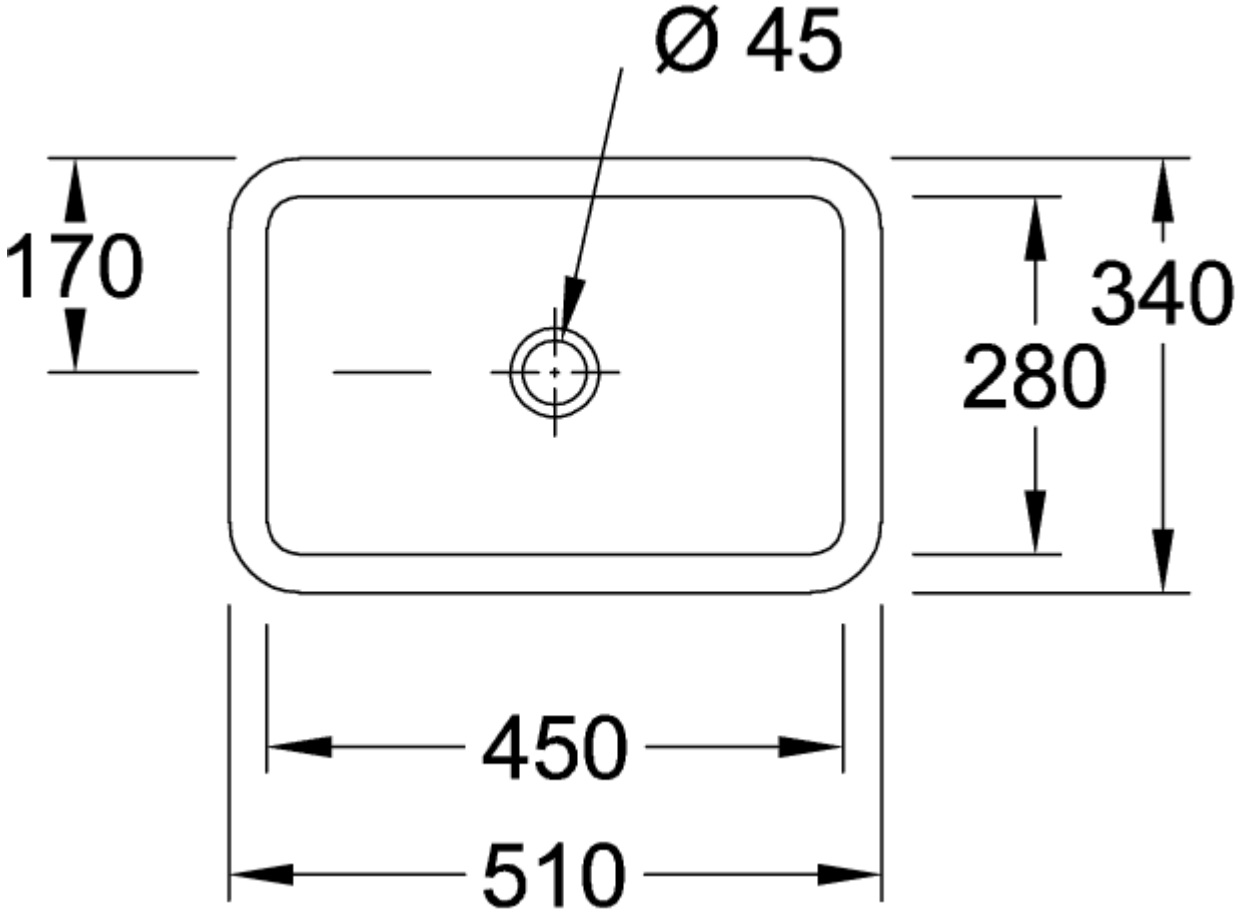

61631001

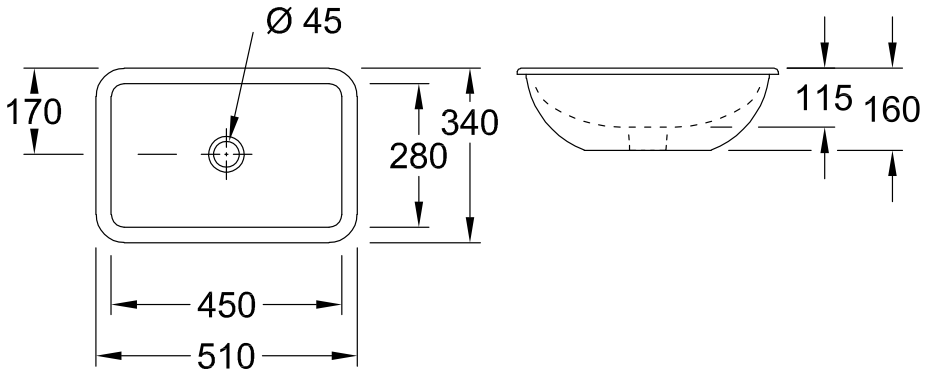

61631001

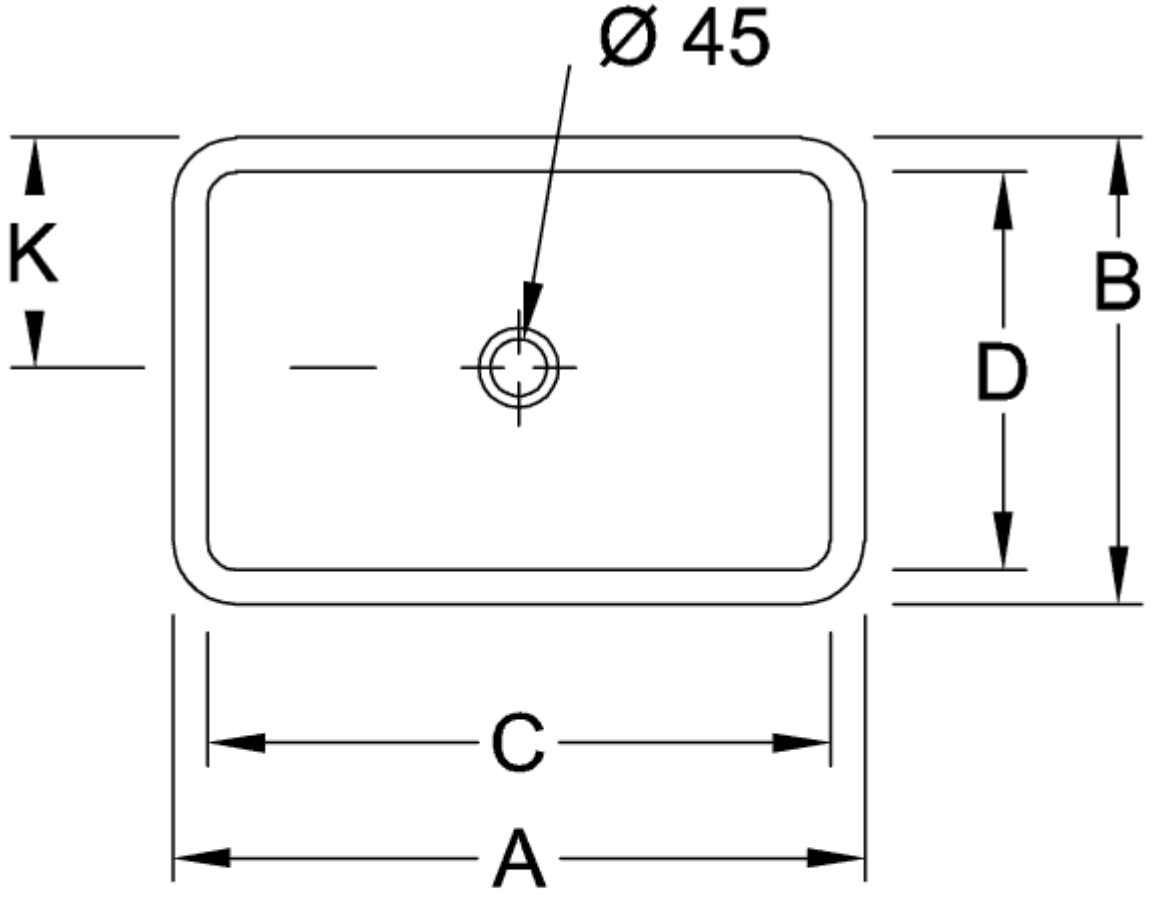

	A	B	C	D	K	M	N
6163 10	510	340	450	280	170	160	115
6163 11	510	340	450	280	170	160	115
6163 00	600	405	540	340	203	180	120
6163 01	600	405	540	340	203	180	120
6163 20	675	450	615	380	225	180	140
6163 21	675	450	615	380	225	180	140

61631001

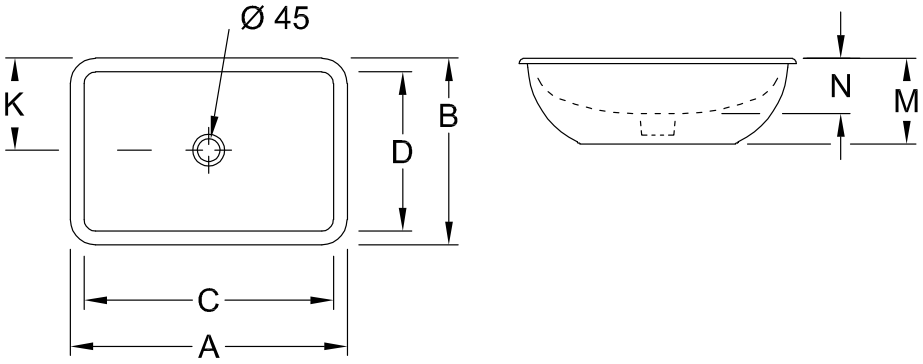

	A	B	C	D	K	M	N
6163 10	510	340	450	280	170	160	115
6163 11	510	340	450	280	170	160	115
6163 00	600	405	540	340	203	180	120
6163 01	600	405	540	340	203	180	120
6163 20	675	450	615	380	225	180	140
6163 21	675	450	615	380	225	180	140