ARCHITECTURA COMBIPACK OVALE

INFORMATION SUR LE PRODUIT

Titre de l'article	Villeroy & Boch Architectura Combipack, modèle suspendu, Blanc
Code article	5684H101
Montage / Type de montage	montage mural
Contenu de la livraison	1 cuvette WC à fond creux , 1 abattant WC
Profondeur en mm	530
Largeur en mm	370
Hauteur en mm	330
Collection	Architectura
Convient pour	Réservoir de chasse encastré
Technique de rinçage innovante (avec TwistFlush)	Non
Volume de la chasse d'eau l	3 / 4,5 l
Suspendu - sur pied	modèle suspendu
Fonction	• avec dispositif de fermeture amortie (SoftClosing) • avec abattant amovible (QuickRelease)
Matériel	Céramique sanitaire
Désignation de la couleur	Blanc
Autre matériau	Abattant: Duroplast
Autres finitions	Abattant: brillant
Forme	Ovale
Désignation de la couleur	Blanc
Autres désignations des couleurs	Abattant: Blanc
Surface antibactérienne (avec AntiBac)	Non
Nettoyage facile des surfaces (CeramicPlus)	Non
Sans bride (DirectFlush)	Non
Type de chasse d'eau	Cuvette à fond creux
Solution fraîche intégrée (avec ViFresh)	Non
Sortie / évacuation	sortie horizontale

CROQUIS TECHNIQUES

5684H101

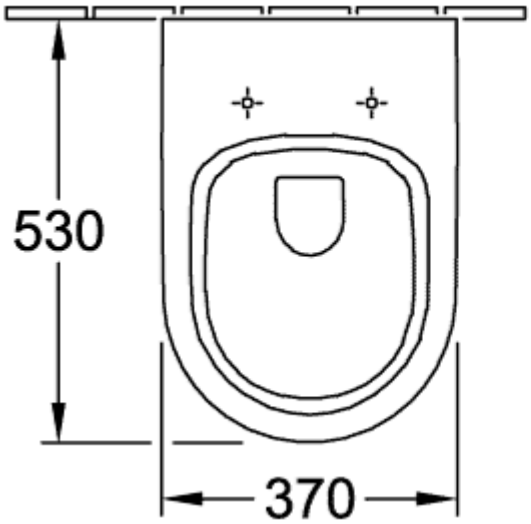

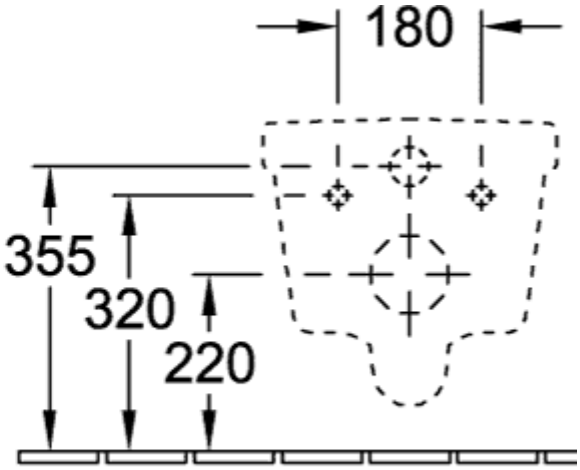
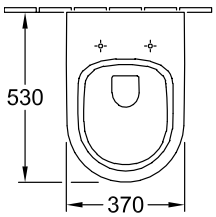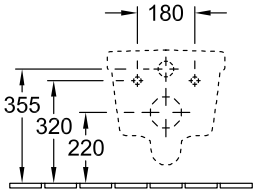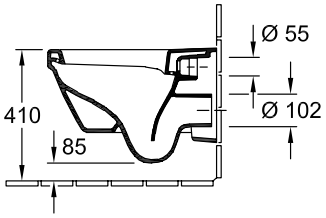
5684H101