O.NOVO LAVABOS OVALE

INFORMATION SUR LE PRODUIT

Titre de l'article	Villeroy & Boch O.novo Lavabos, 600 x 490 x 200 mm, Blanc, sans trop-plein
Code article	51606101
Montage / Type de montage	montage mural
Contenu de la livraison	1 lavabo
Profondeur en mm	490
Largeur en mm	600
Hauteur en mm	200
Profondeur interne	135
Collection	O.novo
Robinetterie / trou de robinetterie Notes	Les modèles sans trop-plein doivent être équipés d'une bonde ne pouvant être fermée
Convient pour	Robinetterie 3 trous
Matériel	Céramique sanitaire
Surface	brillant
Désignation de la couleur	Blanc
Avec trop-plein	Non
Forme	Ovale
Désignation de la couleur	Blanc
Surface antibactérienne (avec AntiBac)	Non
Nettoyage facile des surfaces (CeramicPlus)	Non
Nombre de trous de robinetterie percés	1
Nombre de trous de robinetterie pré-percés	2
Nombre de pools cuves	1

CROQUIS TECHNIQUES

51606101

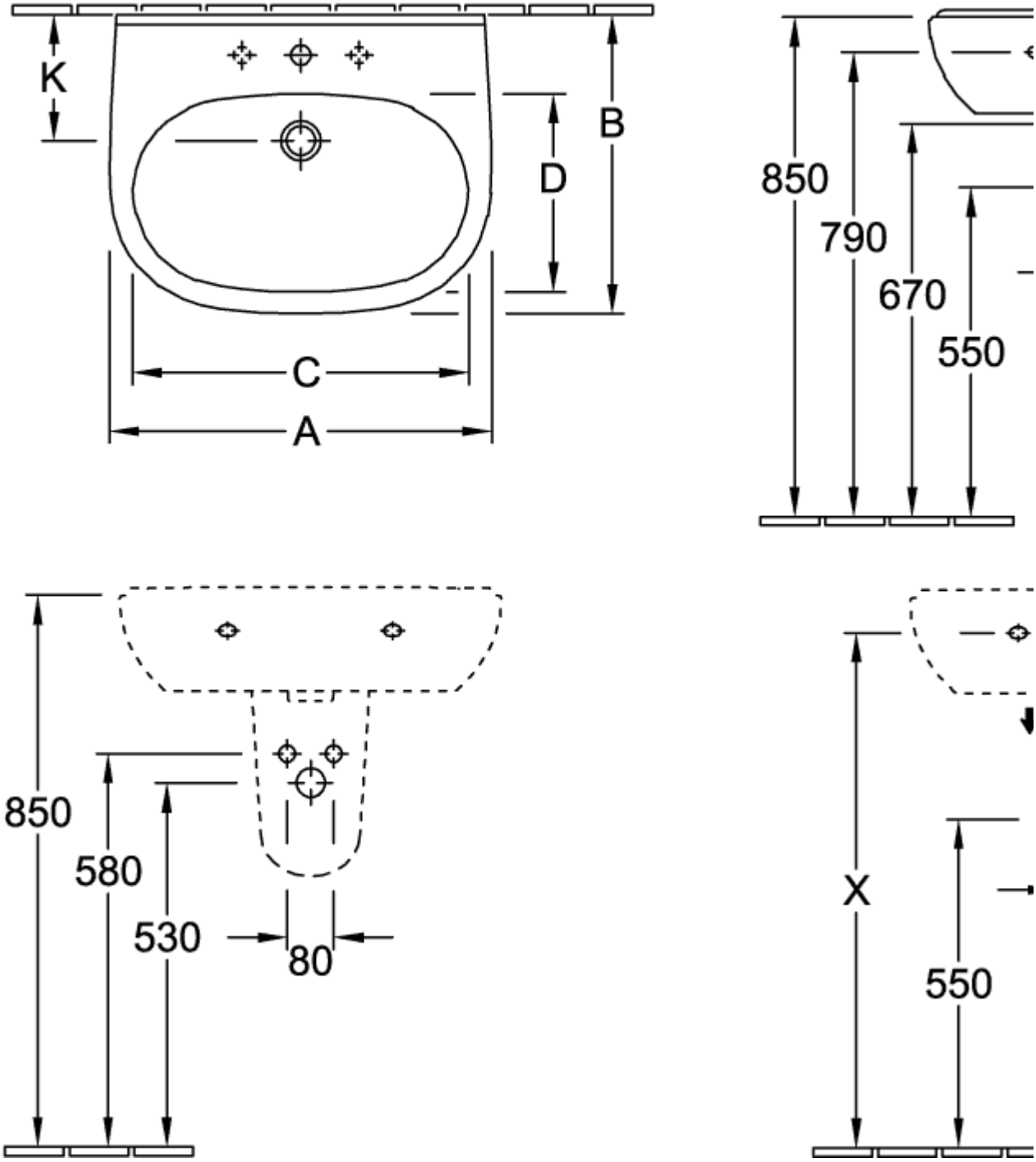

51606101

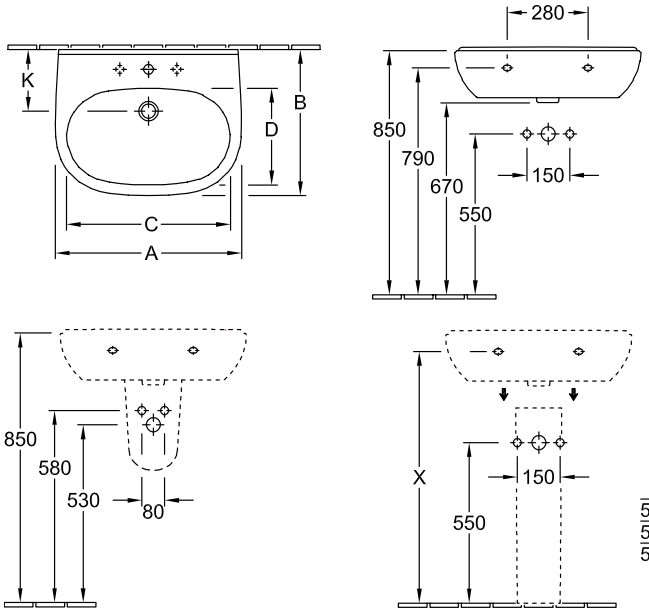

	A	B	C	D
5160 55	550	450	475	280
5160 60	600	490	525	315
5160 65	650	510	565	330

51606101

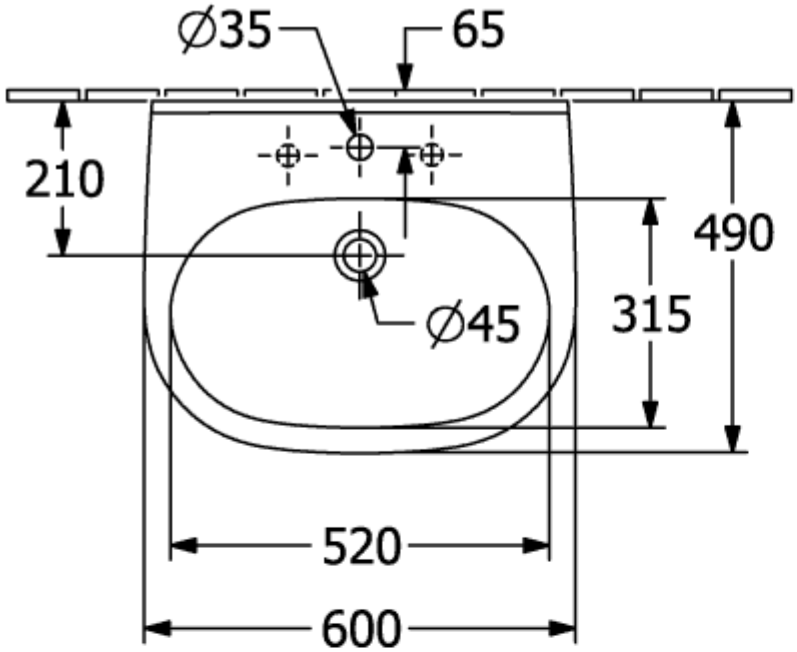

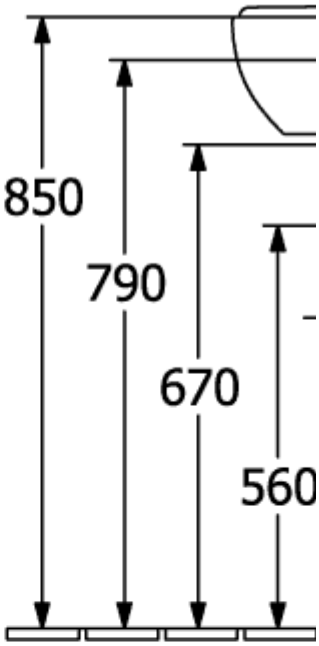

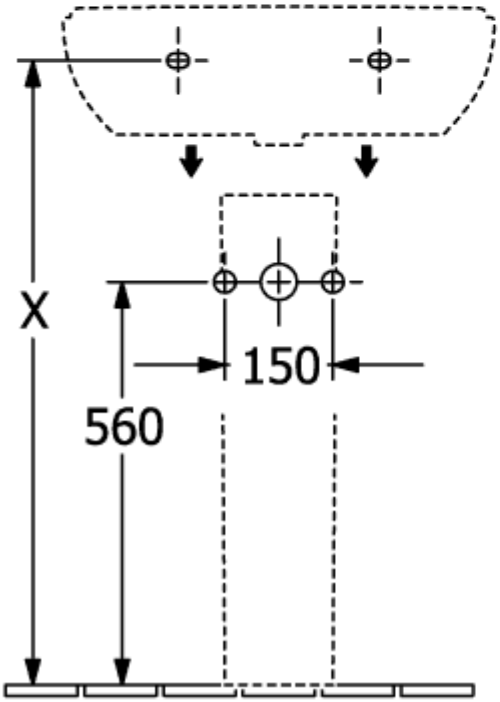

5265 00

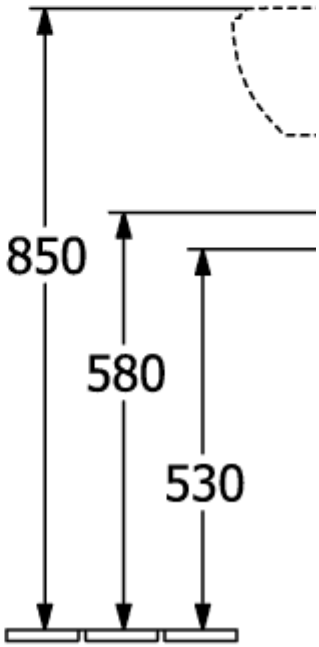

5266 00

51606101

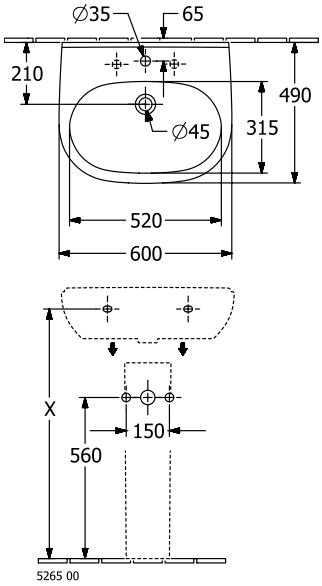
∅35
65
210
490
315
∅45
520
600
X
150
560
5265 00

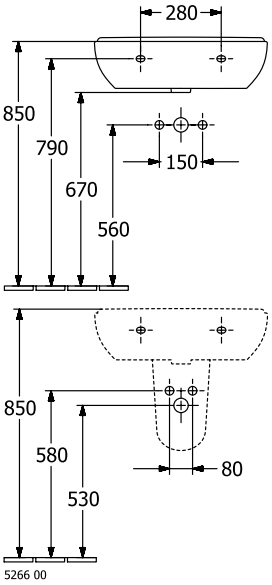
280
850
790
670
560
150
850
580
530
80
5266 00