LOOP & FRIENDS VASQUE À POSER OVALE

INFORMATION SUR LE PRODUIT

Titre de l'article	Villeroy & Boch Loop & Friends Vasque à poser, 585 x 380 x 110 mm, Blanc, avec trop-plein
Code article	51510001
Montage / Type de montage	à poser
Contenu de la livraison	1 vasque à poser , 1 tige à bille rallongée pour mécanisme automatique de vidage 1 soupape d'écoulement avec cache en céramique 1 kit de fixation 1 gabarit de découpe
Profondeur en mm	380
Largeur en mm	585
Hauteur en mm	110
Profondeur interne	90
Collection	Loop & Friends
Convient pour	robinetterie murale , meuble Villeroy & Boch assorti |Robinet surélevé
Matériel	Céramique sanitaire
Surface	brillant
Désignation de la couleur	Blanc
Avec trop-plein	Oui
Forme	Ovale
Désignation de la couleur	Blanc
Surface antibactérienne (avec AntiBac)	Non
Nettoyage facile des surfaces (CeramicPlus)	Non
Dessous du lavabo	non meulé
Nombre de pools cuves	1

CROQUIS TECHNIQUES

51510001

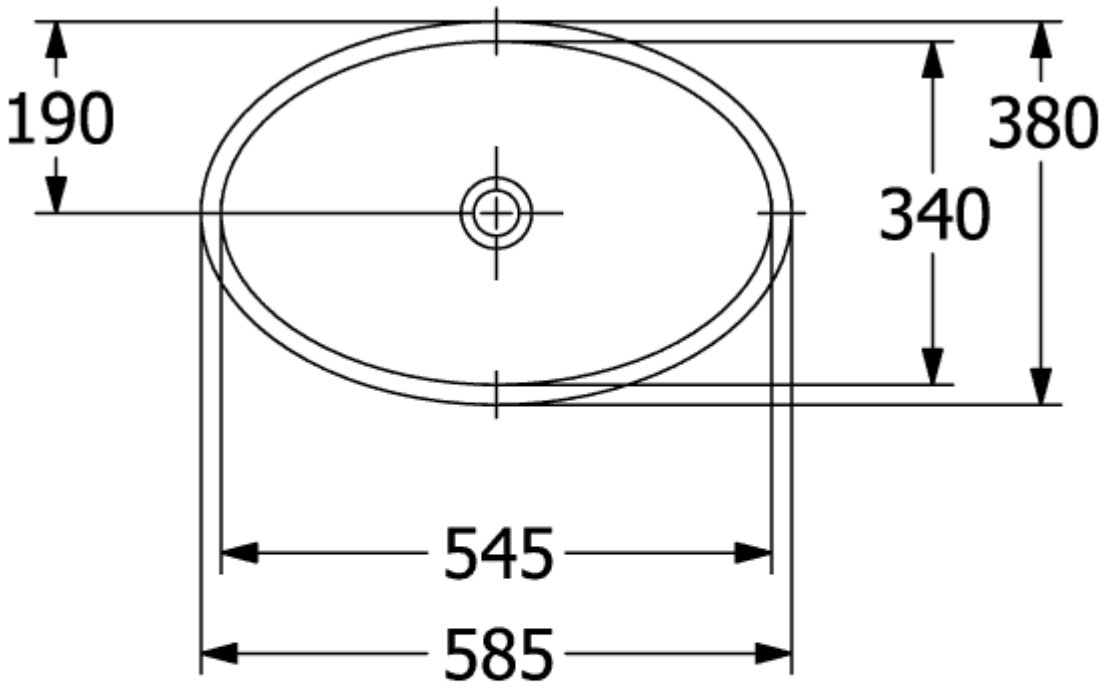

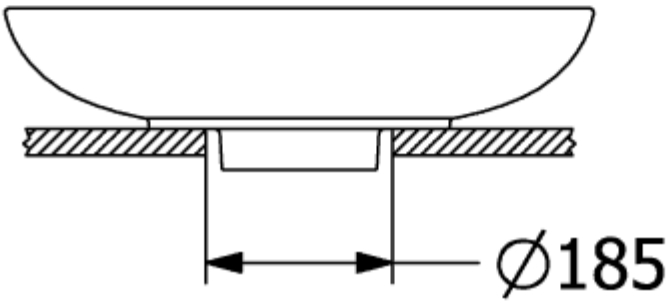
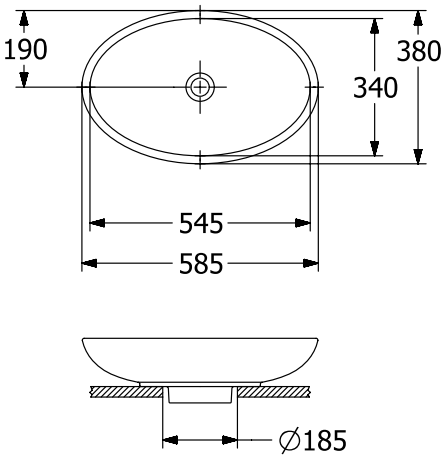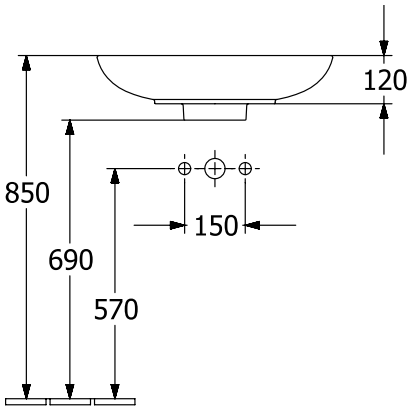
51510001