MEMENTO 2.0 LAVABOS RECTANGLE

INFORMATION SUR LE PRODUIT

Titre de l'article	Villeroy & Boch Memento 2.0 Lavabos, 800 x 470 x 140 mm, Graphite CeramicPlus, avec trop-plein, meulé
Code article	4A228GI4
Montage / Type de montage	montage mural
Contenu de la livraison	1 lavabo , 1 gabarit de découpe
Profondeur en mm	470
Largeur en mm	800
Hauteur en mm	140
Profondeur interne	95
Collection	Memento 2.0
Convient pour	Robinetterie 3 trous, meuble Villeroy & Boch assorti
Matériel	TitanCeram
Surface	mat
Désignation de la couleur	Graphite CeramicPlus
Avec trop-plein	Oui
Forme	Rectangle
Désignation de la couleur	Graphite
Surface antibactérienne (avec AntiBac)	Non
Nettoyage facile des surfaces (CeramicPlus)	Oui
Nombre de trous de robinetterie percés	1
Nombre de trous de robinetterie pré-percés	2
Dessous du lavabo	meulé
Nombre de pools cuves	1

CROQUIS TECHNIQUES

4A228GI4

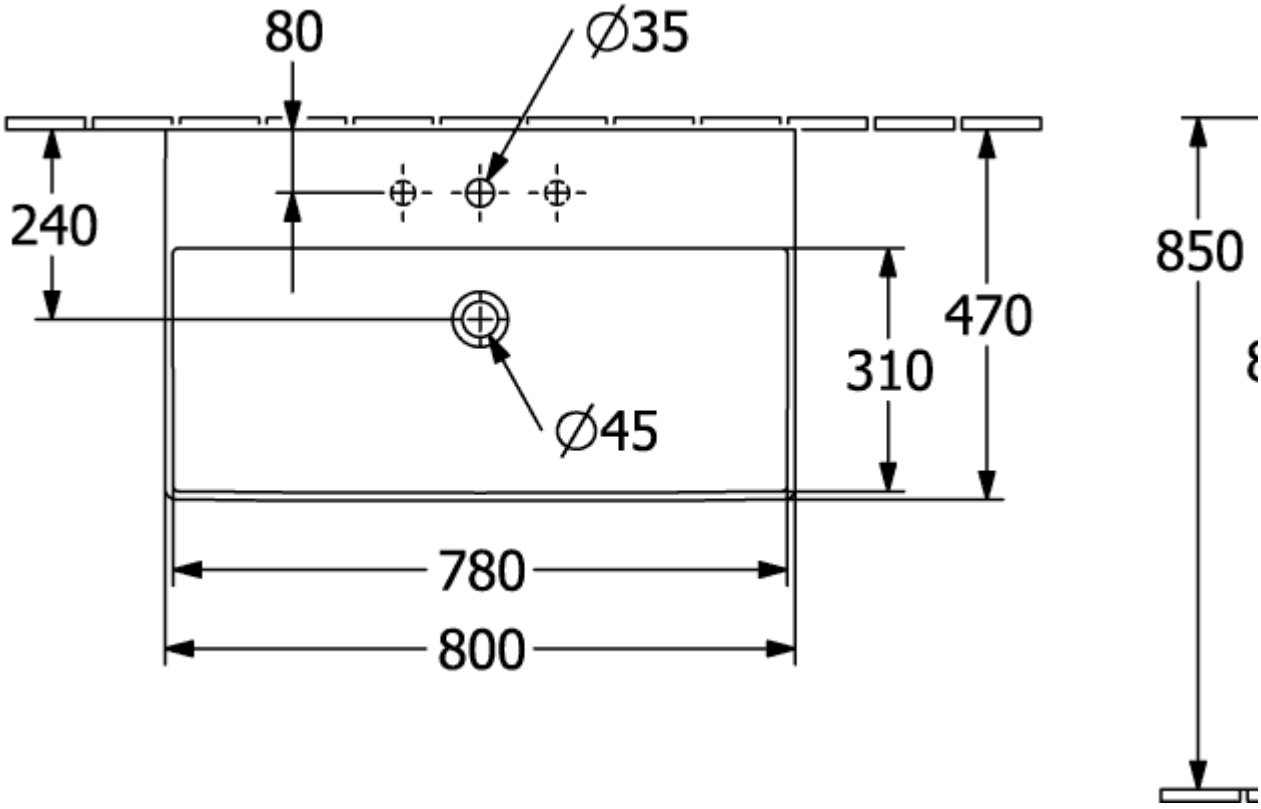
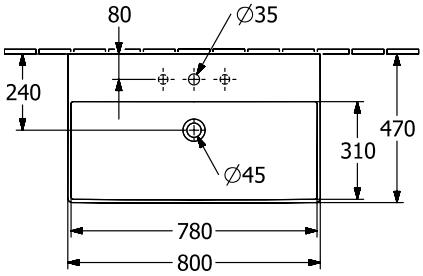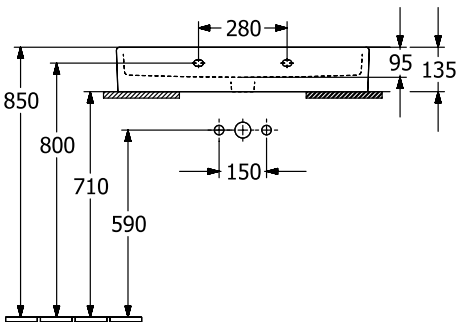
4A228GI4