# ARCHITECTURA CUVETTE WC SANS BRIDE ROND

## INFORMATION SUR LE PRODUIT

| | |
|---|---|
| Titre de l'article | Villeroy & Boch Architectura Cuvette WC sans bride, modèle suspendu, Blanc |
| Code article | 4694R001 |
| Montage / Type de montage | montage mural |
| Instructions de montage | ne convient pas pour fonctionnement avec un robinet temporisé |
| Contenu de la livraison | 1 cuvette WC sans bride à fond creux , 1 kit de fixation |
| Profondeur en mm | 530 |
| Largeur en mm | 370 |
| Hauteur en mm | 330 |
| Collection | Architectura |
| Convient pour | Réservoir de chasse encastré |
| Technique de rinçage innovante (avec TwistFlush) | Non |
| Volume de la chasse d'eau l | 3 / 4,5 l |
| Suspendu - sur pied | modèle suspendu |
| Matériel | Céramique sanitaire |
| Surface | brillant |
| Désignation de la couleur | Blanc |
| Forme | Rond |
| Désignation de la couleur | Blanc |
| Surface antibactérienne (avec AntiBac) | Non |
| Nettoyage facile des surfaces (CeramicPlus) | Non |
| Sans bride (DirectFlush) | Oui |
| Type de chasse d'eau | Cuvette à fond creux |
| Solution fraîche intégrée (avec ViFresh) | Non |
| Sortie / évacuation | sortie horizontale |

## CROQUIS TECHNIQUES

**4694R001**

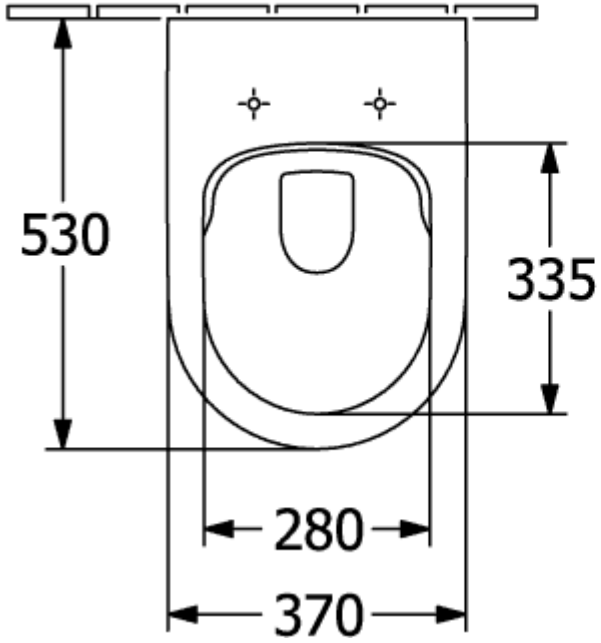


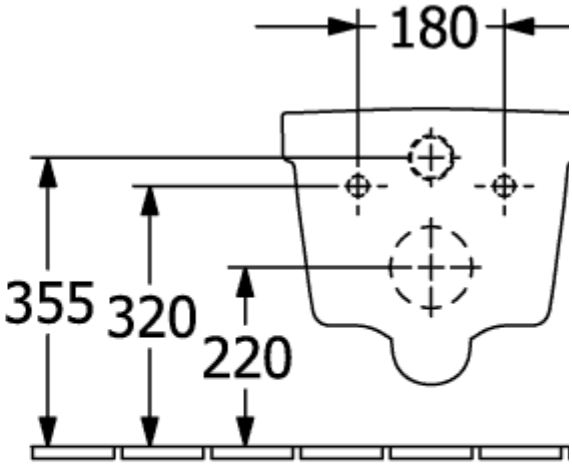

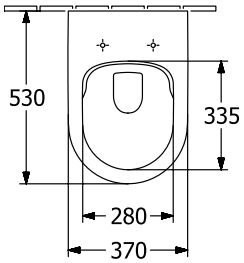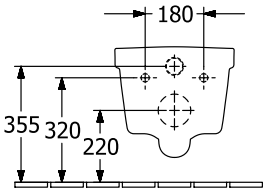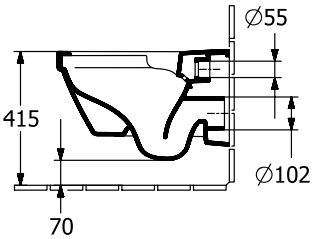
**4694R001**