MY NATURE VASQUE À POSER OVALE

INFORMATION SUR LE PRODUIT

Titre de l'article	Villeroy & Boch My Nature Vasque à poser, 810 x 410 x 160 mm, Blanc CeramicPlus, sans trop-plein
Code article	411080R1
Montage / Type de montage	à poser
Contenu de la livraison	1 vasque à poser , 1 bonde d'écoulement non verrouillable avec cache en céramique 1 kit de fixation
Profondeur en mm	410
Largeur en mm	810
Hauteur en mm	160
Profondeur interne	105
Collection	My Nature
Robinetterie / trou de robinetterie Notes	Les modèles sans trop-plein doivent être équipés d'une bonde ne pouvant être fermée
Convient pour	meuble Villeroy & Boch assorti
Matériel	Céramique sanitaire
Surface	brillant
Désignation de la couleur	Blanc CeramicPlus
Avec trop-plein	Non
Forme	Ovale
Désignation de la couleur	Blanc
Surface antibactérienne (avec AntiBac)	Non
Nettoyage facile des surfaces (CeramicPlus)	Oui
Dessous du lavabo	non meulé
Nombre de pools cuves	1

CROQUIS TECHNIQUES

411080R1

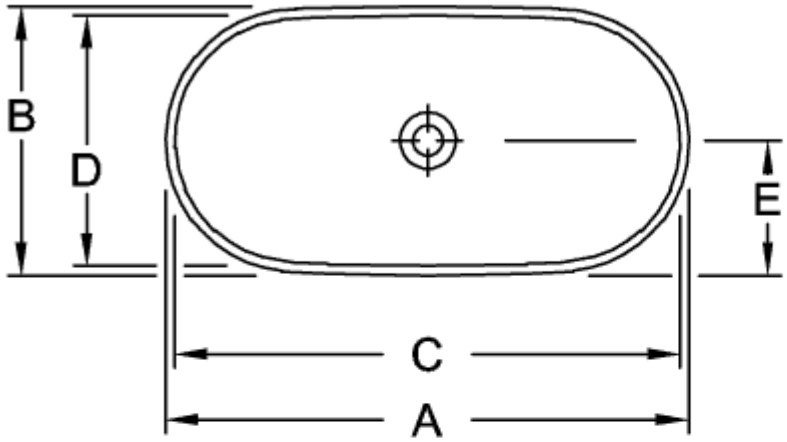

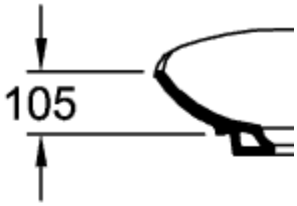

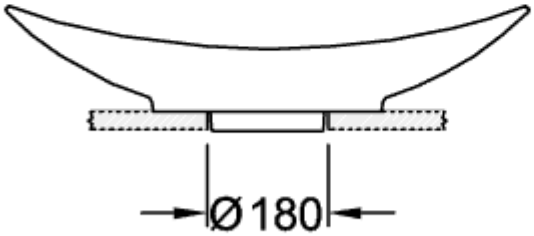

	A	B	C	D	E	F
4110 60	610	360	575	330	180	150
4110 80	810	410	785	380	205	160

411080R1

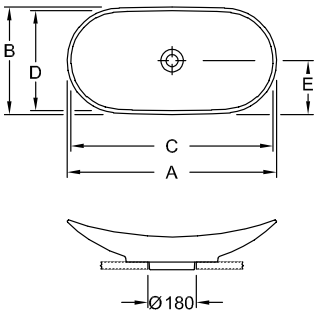

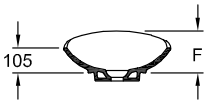

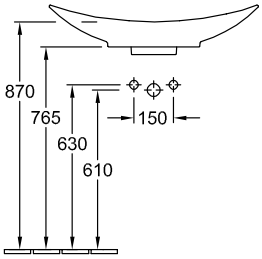

	A	B	C	D	E	F
4110 60	610	360	575	330	180	150
4110 80	810	410	785	380	205	160

411080R1

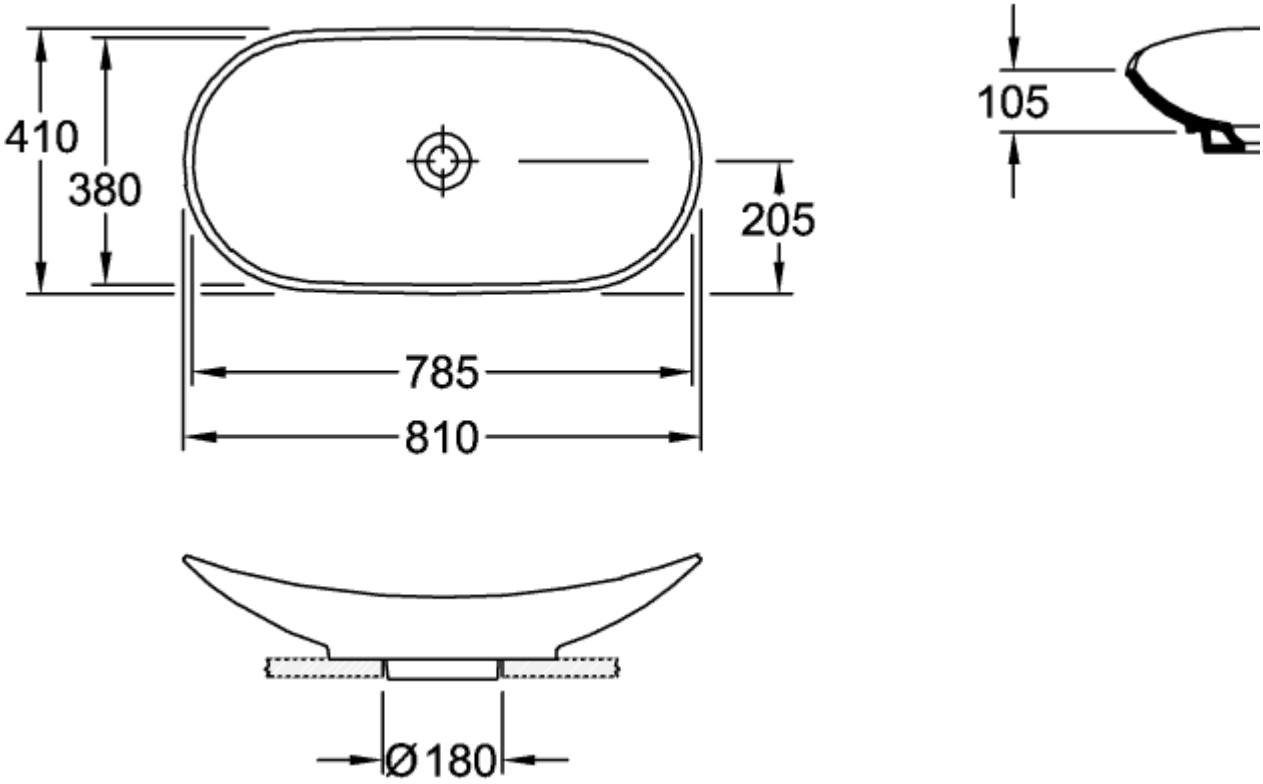
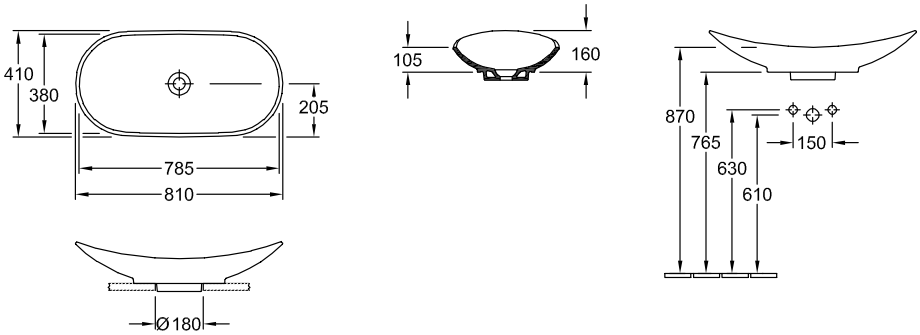
411080R1