VENTICELLO PLAN DE TOILETTE RECTANGLE

INFORMATION SUR LE PRODUIT

Titre de l'article	Villeroy & Boch Venticello Plan de toilette, 1200 x 500 x 175 mm, Blanc, avec trop-plein
Code article	4104CJ01
Montage / Type de montage	montage mural
Contenu de la livraison	1 plan de toilette
Profondeur en mm	500
Largeur en mm	1200
Hauteur en mm	175
Profondeur interne	120
Collection	Venticello
Robinetterie / trou de robinetterie Notes	avec une robinetterie murale, nous recommandons de prévoir un déport d'au moins 210 mm
Convient pour	robinetterie murale , meuble Villeroy & Boch assorti
Matériel	Céramique sanitaire
Surface	brillant
Désignation de la couleur	Blanc
Avec trop-plein	Oui
Forme	Rectangle
Désignation de la couleur	Blanc
Surface antibactérienne (avec AntiBac)	Non
Nettoyage facile des surfaces (CeramicPlus)	Non
Nombre de pools cuves	1

CROQUIS TECHNIQUES

4104CJ01

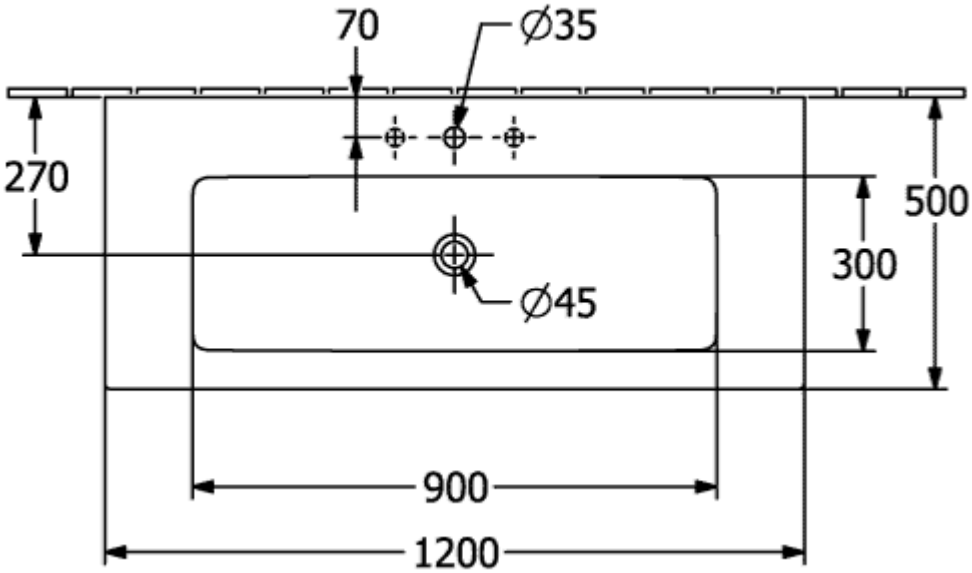
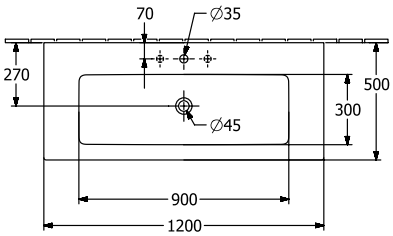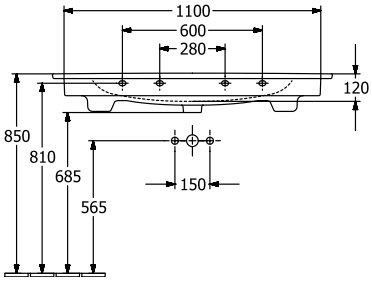
4104CJ01