SUBWAY 60 XL ÉVIER À ENCASTRER RECTANGLE

INFORMATION SUR LE PRODUIT

Titre de l'article	Villeroy & Boch Subway 60 XL Évier à encastrer, inclus Vidage manuel, en Céramique, 1000 x 510 mm, Steam CeramicPlus
Code article	671801SM
Montage / Type de montage	à encastrer
Instructions de montage	largeur minimale du meuble sous lavabo : 60 cm
Contenu de la livraison	1 évier , 1 vidage manuel
Longueur en mm	510
Largeur en mm	1000
Hauteur en mm	220
Profondeur interne	200
Collection	Subway 60 XL
Matériel	Céramique
Désignation de la couleur	Steam CeramicPlus
Autre matériau	Grille de bonde: Acier inoxydable Bonde: Acier inoxydable
Position de la cuve principale	Cuve à gauche
Fonction du raccord de vidange	vidage manuel
Désignation de la couleur	Steam
Autres désignations des couleurs	Grille de bonde: Chromé, Bonde: Chromé

CROQUIS TECHNIQUES

671801SM

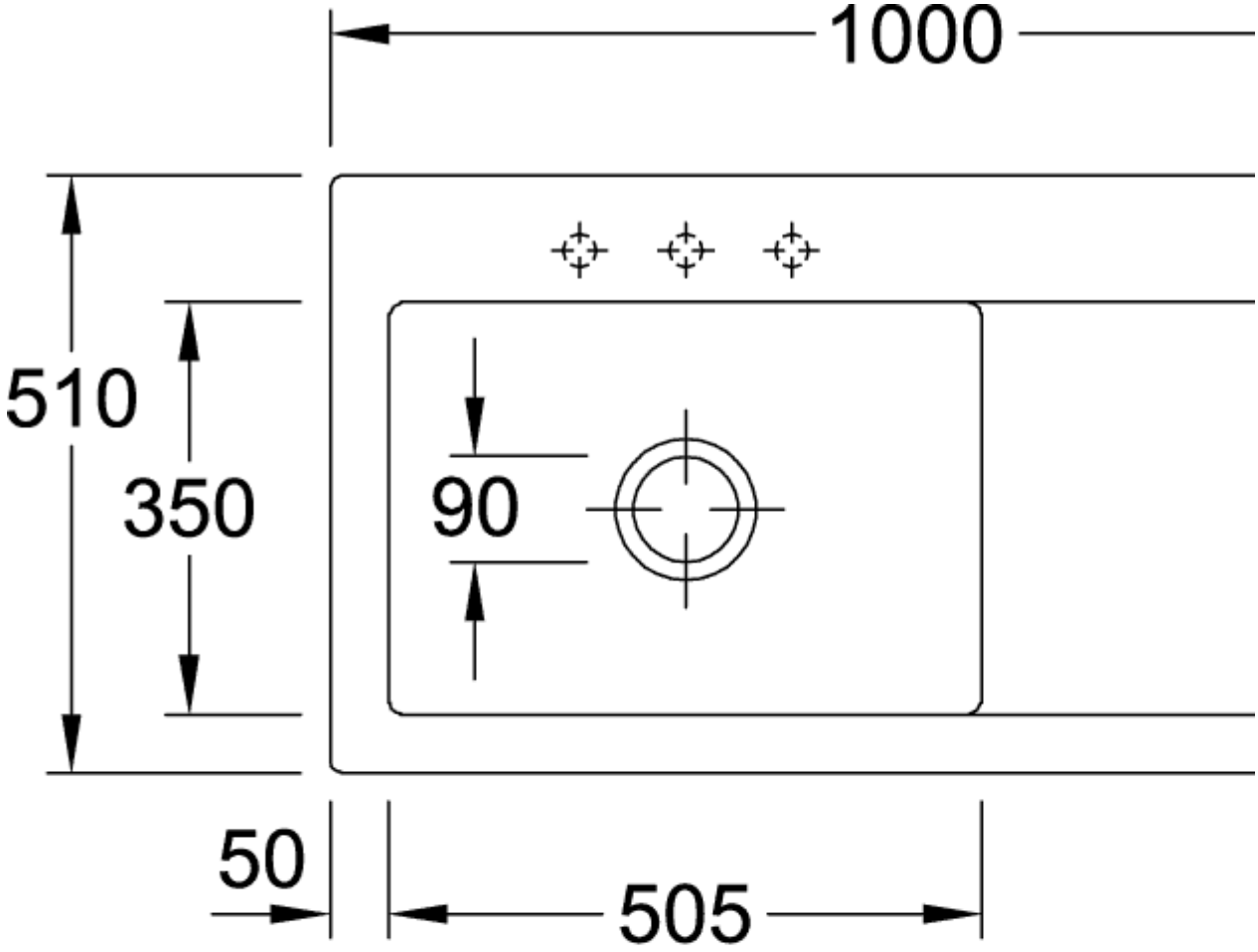

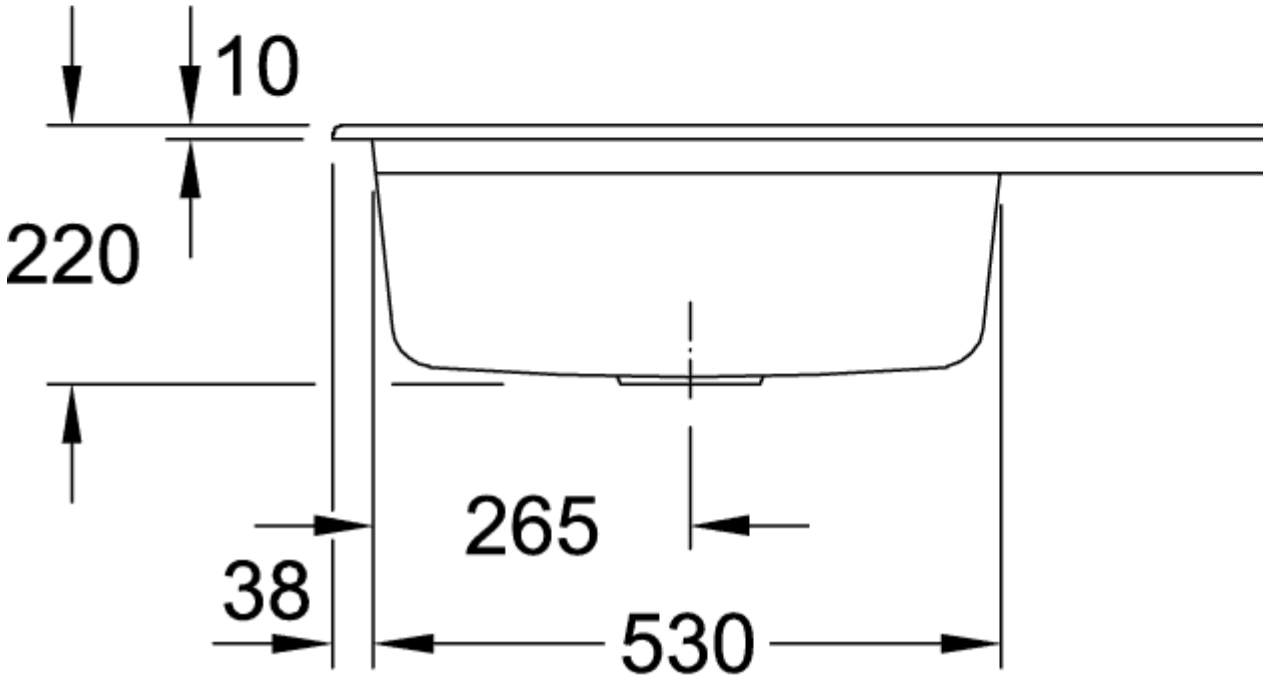
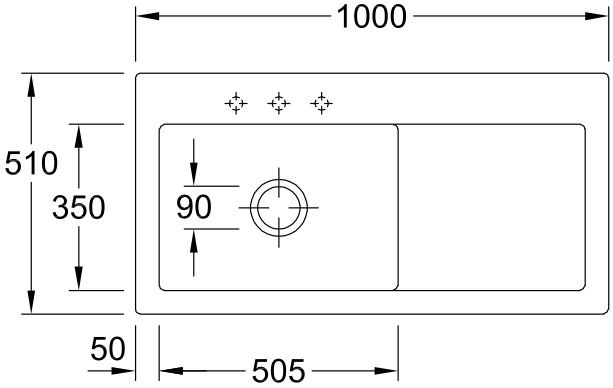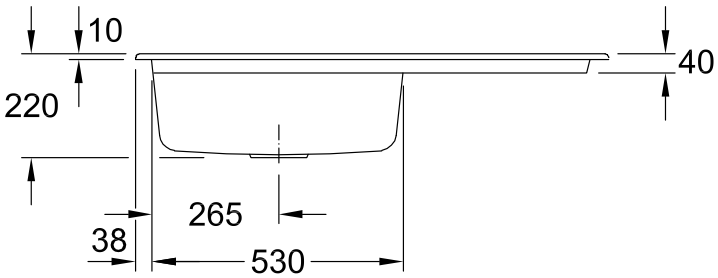
671801SM