CISTERNA 50 CUVE SOUS PLAN CARRÉ

INFORMATION SUR LE PRODUIT

Titre de l'article	Villeroy & Boch Cisterna 50 Cuve sous plan, inclus Vidage automatique, Set de fixation, en Céramique, 445 x 445 mm, Almond CeramicPlus
Code article	670302AM
Montage / Type de montage	à encastrer par le dessous
Instructions de montage	Installation sous un plan de travail en pierre naturelle ou reconstituée, largeur minimale du meuble sous lavabo : 50 cm
Contenu de la livraison	1 évier , 1 vidage automatique 1 plaque de recouvrement ronde 1 kit de fixation
Longueur en mm	445
Largeur en mm	445
Hauteur en mm	200
Profondeur interne	180
Collection	Cisterna 50
Matériel	Céramique
Désignation de la couleur	Almond CeramicPlus
Autre matériau	Grille de bonde: Acier inoxydable Bonde: Acier inoxydable
Position de la cuve principale	Cuve au milieu
Fonction du raccord de vidange	vidage automatique
Désignation de la couleur	Almond
Autres désignations des couleurs	Grille de bonde: Chromé, Bonde: Chromé

CROQUIS TECHNIQUES

670302AM

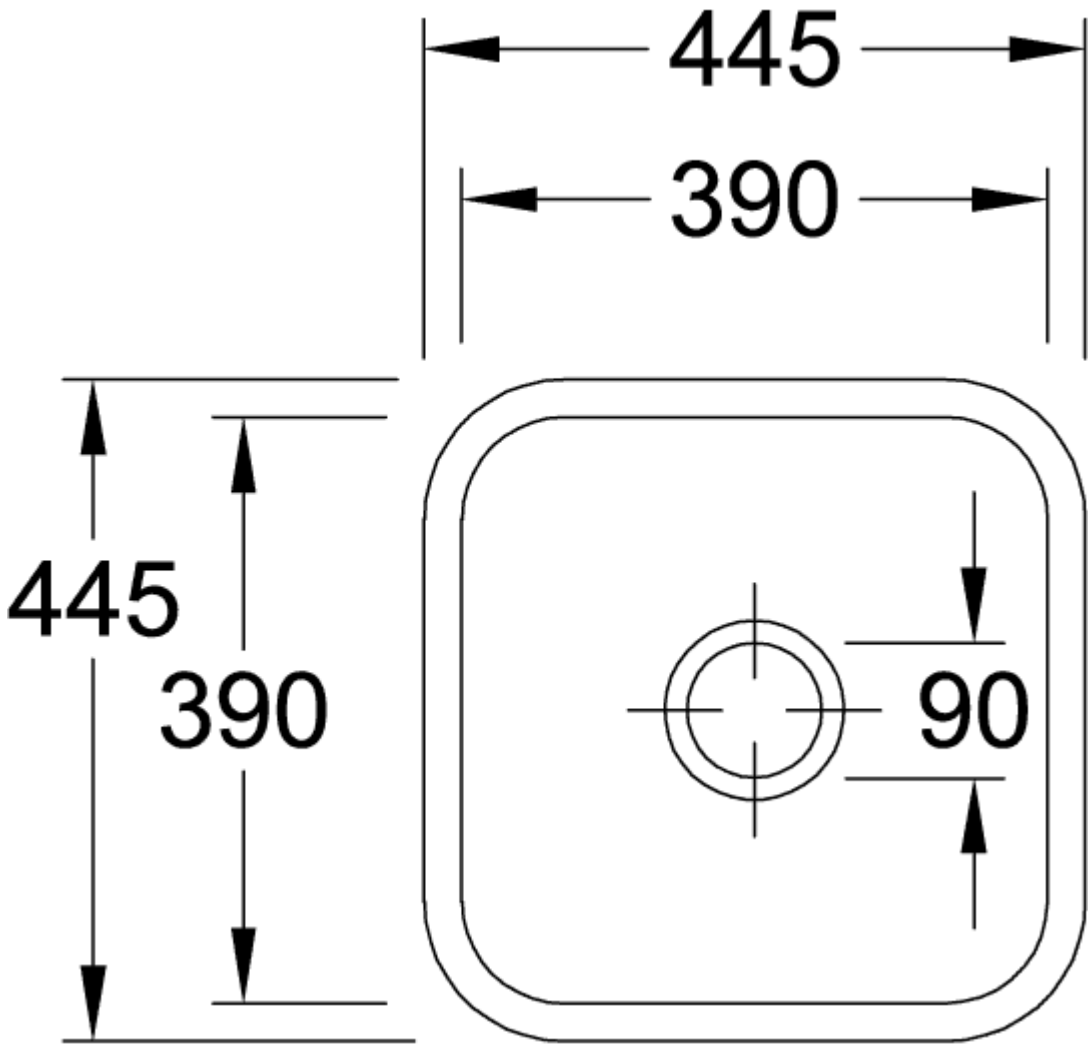
445
390
445
390
90

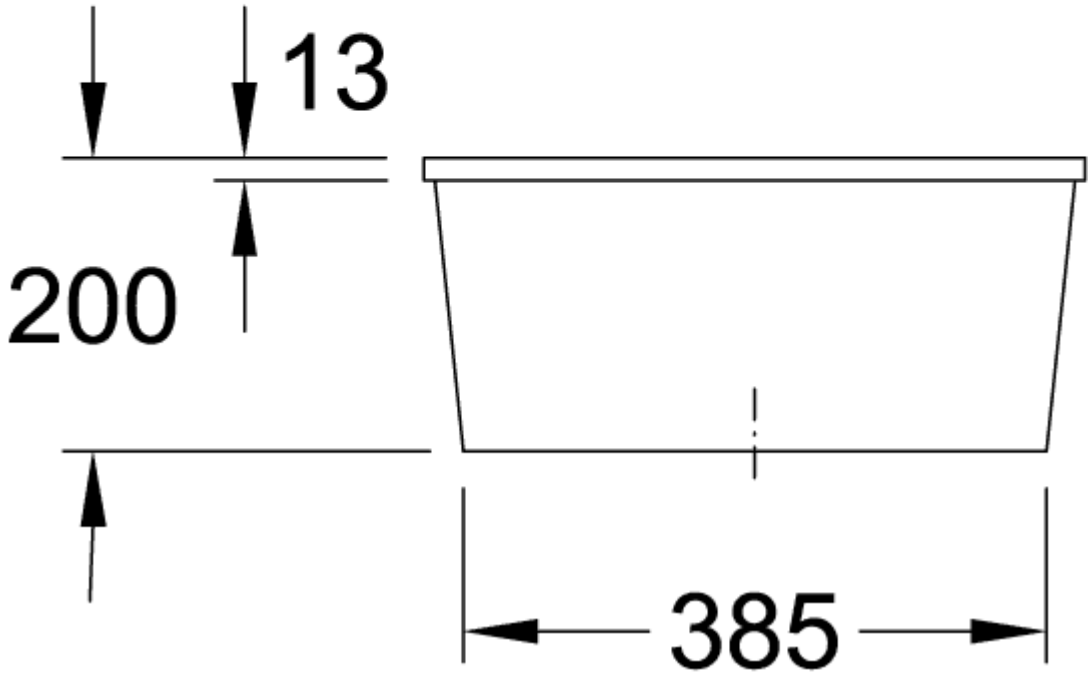
13
200
385
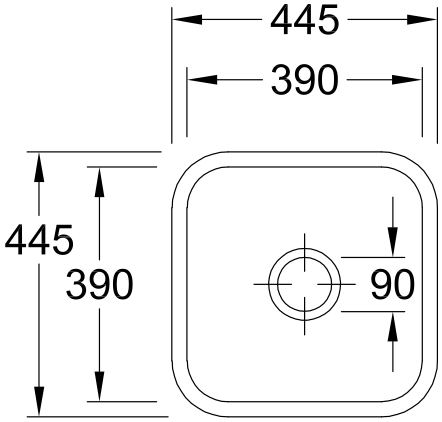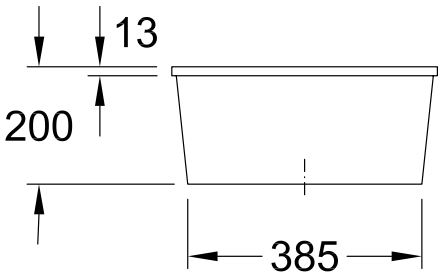
670302AM