# SUBWAY INFINITY RECEVEUR DE DOUCHE RECTANGULAIRE RECTANGLE

## INFORMATION SUR LE PRODUIT

| | |
|---|---|
| Titre de l'article | Villeroy & Boch Subway Infinity Receveur de douche rectangulaire, 1600 x 1000 x 40 mm, Blanc |
| Code article | 62324501 |
| Montage / Type de montage | encastrement à fleur du sol, pose sur le carrelage\|pose sur un support |
| Instructions de montage | La hauteur d'installation du receveur de douche peut être réduite de 30 mm en utilisant le vidage 9226 00 XX. Attention : cette bonde n'est pas conforme à la norme EN 274., Ces receveurs de douche ne sont pas découpés et peuvent être utilisés pour toutes les types d'installation (nous recommandons le cadre de montage ViFrame) |
| Contenu de la livraison | 1 receveur de douche rectangulaire |
| Longueur en mm | 1600 |
| Largeur en mm | 1000 |
| Hauteur en mm | 40 |
| Profondeur interne | 12 |
| Collection | Subway Infinity |
| Matériel | Céramique sanitaire |
| Surface | mat |
| Désignation de la couleur | Blanc |
| Forme | Rectangle |
| Désignation de la couleur | Blanc |
| Surface antibactérienne (avec AntiBac) | Non |
| Nettoyage facile des surfaces (CeramicPlus) | Non |
| Avec résistance au glissement | Oui |

# CROQUIS TECHNIQUES

**62324501**

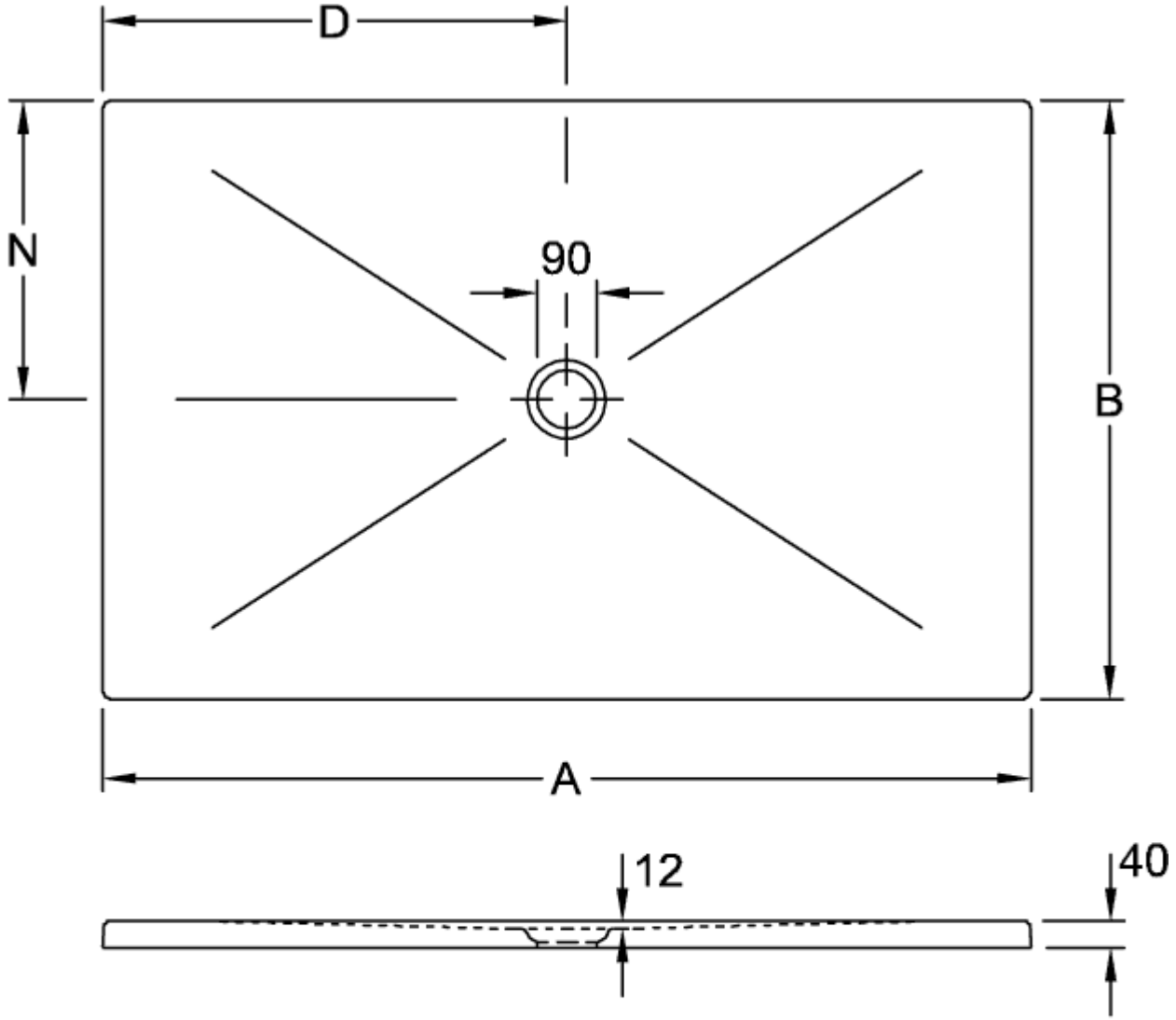


| | A | B | D | N |
|---|---|---|---|---|
| 6232 45 | 1600 | 1000 | 800 | 500 |
| 6231 S4 | 1400 | 900 | 700 | 450 |
| 6230 N4 | 1200 | 900 | 600 | 450 |
| 6229 J3 | 1000 | 800 | 500 | 400 |
| 6228 J5 | 1000 | 1000 | 500 | 500 |

## 62324501

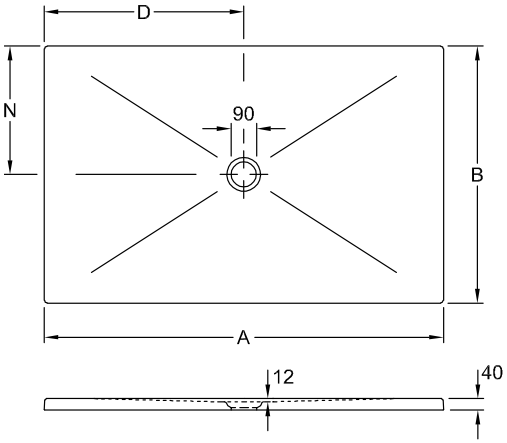


| | A | B | D | N |
|---|---|---|---|---|
| 6232 45 | 1600 | 1000 | 800 | 500 |
| 6231 S4 | 1400 | 900 | 700 | 450 |
| 6230 N4 | 1200 | 900 | 600 | 450 |
| 6229 J3 | 1000 | 800 | 500 | 400 |
| 6228 J5 | 1000 | 1000 | 500 | 500 |