SUBWAY 45 FLAT FLÄCHENBÜNDIGE SPÜLE RECHTECK

PRODUKTINFORMATION

Artikeltitel	Villeroy & Boch Subway 45 flat flächenbündige Spüle, inklusive Ablaufgarnitur mit Handbetätigung, aus Keramik, 745 x 475 mm, Stone White CeramicPlus
Artikelnummer	67721FRW
Montage / Montagetyp	Flächenbündiger Einbau
Montage-Hinweise	minimale Unterschrankbreite 45 cm, Minimalstärke der Platte bei Platzierung mit Geschirrspüler: mind. 4 cm|für den flächenbündigen Einbau in Natur-/Kunststeinplatten
Lieferumfang	1 x Spüle , 1 x Ablaufgarnitur mit Handbetätigung
Länge in mm	475
Breite in mm	745
Höhe in mm	220
Innentiefe in mm	200
Kollektion	Subway 45 flat
Material	Keramik
Farbbezeichnung der Farbe	Stone White CeramicPlus
Anderes Material	Körbchen: Edelstahl Ventilkelch: Edelstahl
Position Hauptbecken	Spülbecken links
Funktion der Ablaufgarnitur	Handbetätigung
Farbbezeichnung	Stone White
Andere Farbbezeichnungen	Körbchen: Verchromt, Ventilkelch: Verchromt

TECHNISCHE ZEICHNUNGEN

67721FRW

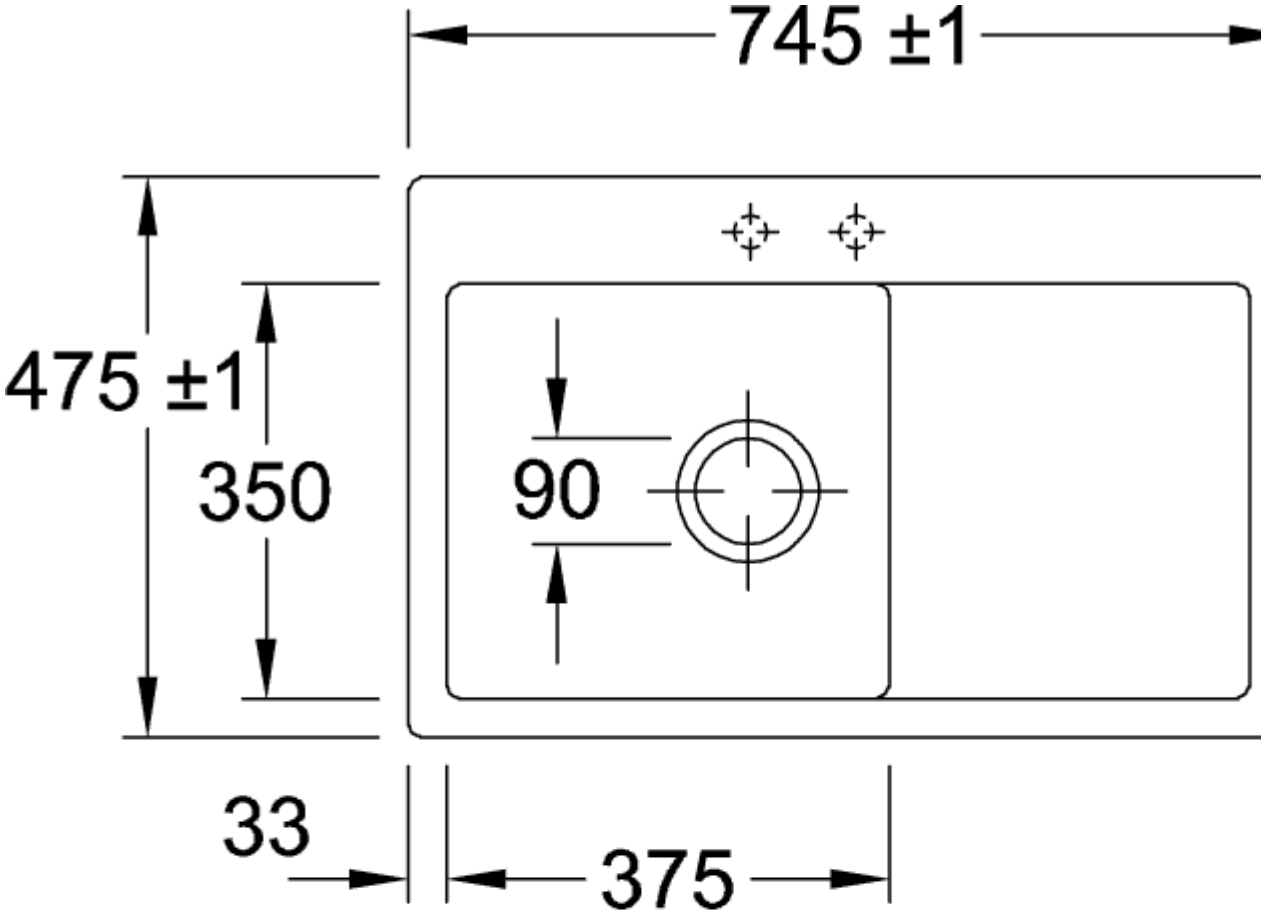

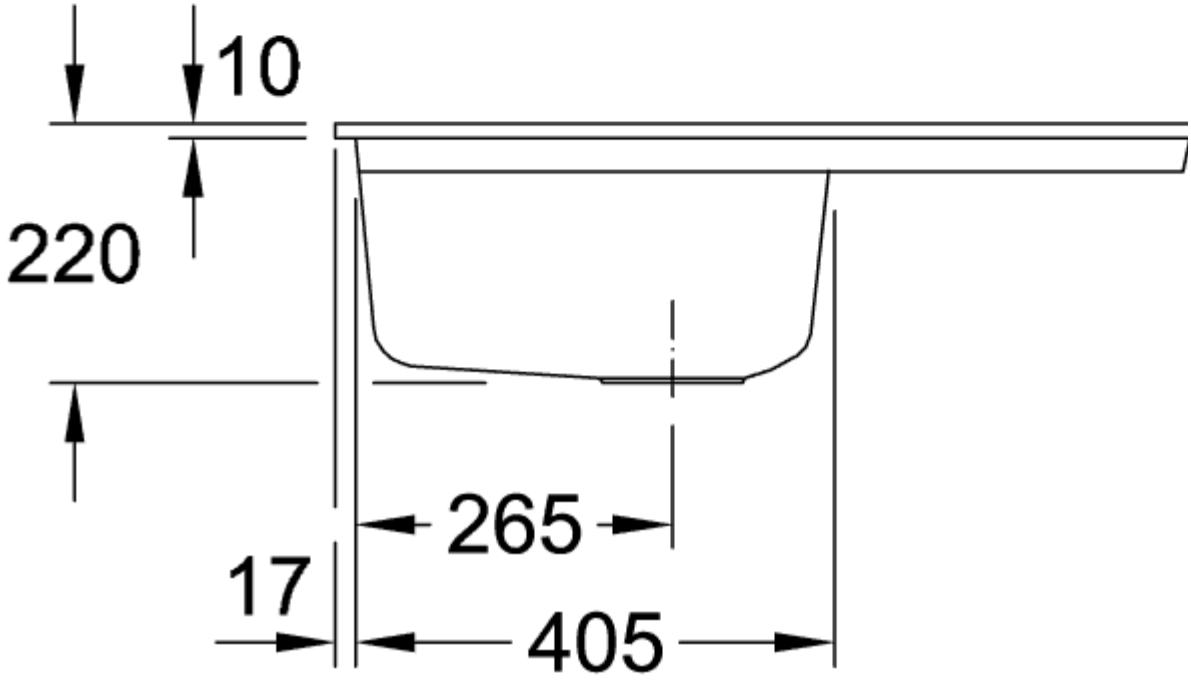
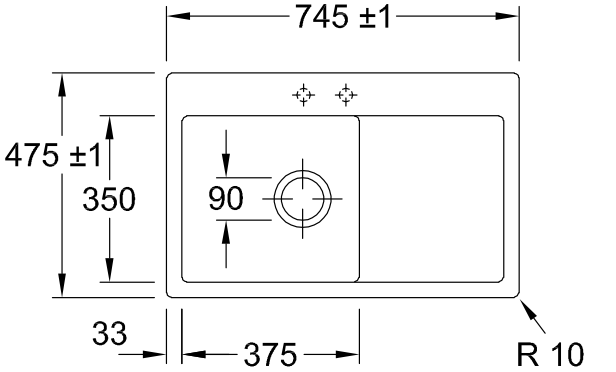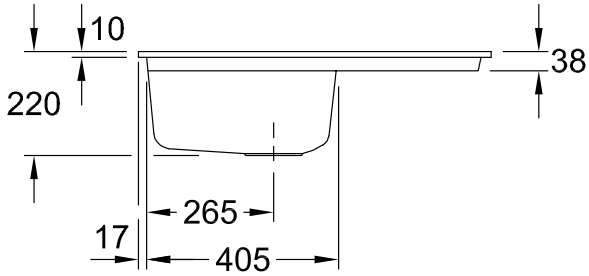
67721FRW