CONDOR 60 EINBAUSPÜLE RECHTECK

PRODUKTINFORMATION

Artikeltitel	Villeroy & Boch Condor 60 Einbauspüle, inklusive Resteschale, Ablaufgarnitur mit Excenterbetätigung, aus Keramik, 1000 x 510 mm, Stone White CeramicPlus
Artikelnummer	675902RW
Montage / Montagetyp	Aufliegender Einbau
Montage-Hinweise	minimale Unterschrankbreite 60 cm
Lieferumfang	1 x Spüle , 1 x Ablaufgarnitur mit Excenterbetätigung 1 x Abdeckkappe, rund
Länge in mm	510
Breite in mm	1000
Höhe in mm	200
Innentiefe in mm	180
Kollektion	Condor 60
Material	Keramik
Farbbezeichnung der Farbe	Stone White CeramicPlus
Anderes Material	Körbchen: Edelstahl Ventilkelch: Edelstahl
Position Hauptbecken	Spülbecken reversibel
Funktion der Ablaufgarnitur	Excenterbetätigung
Farbbezeichnung	Stone White
Andere Farbbezeichnungen	Körbchen: Verchromt, Ventilkelch: Verchromt

TECHNISCHE ZEICHNUNGEN

675902RW

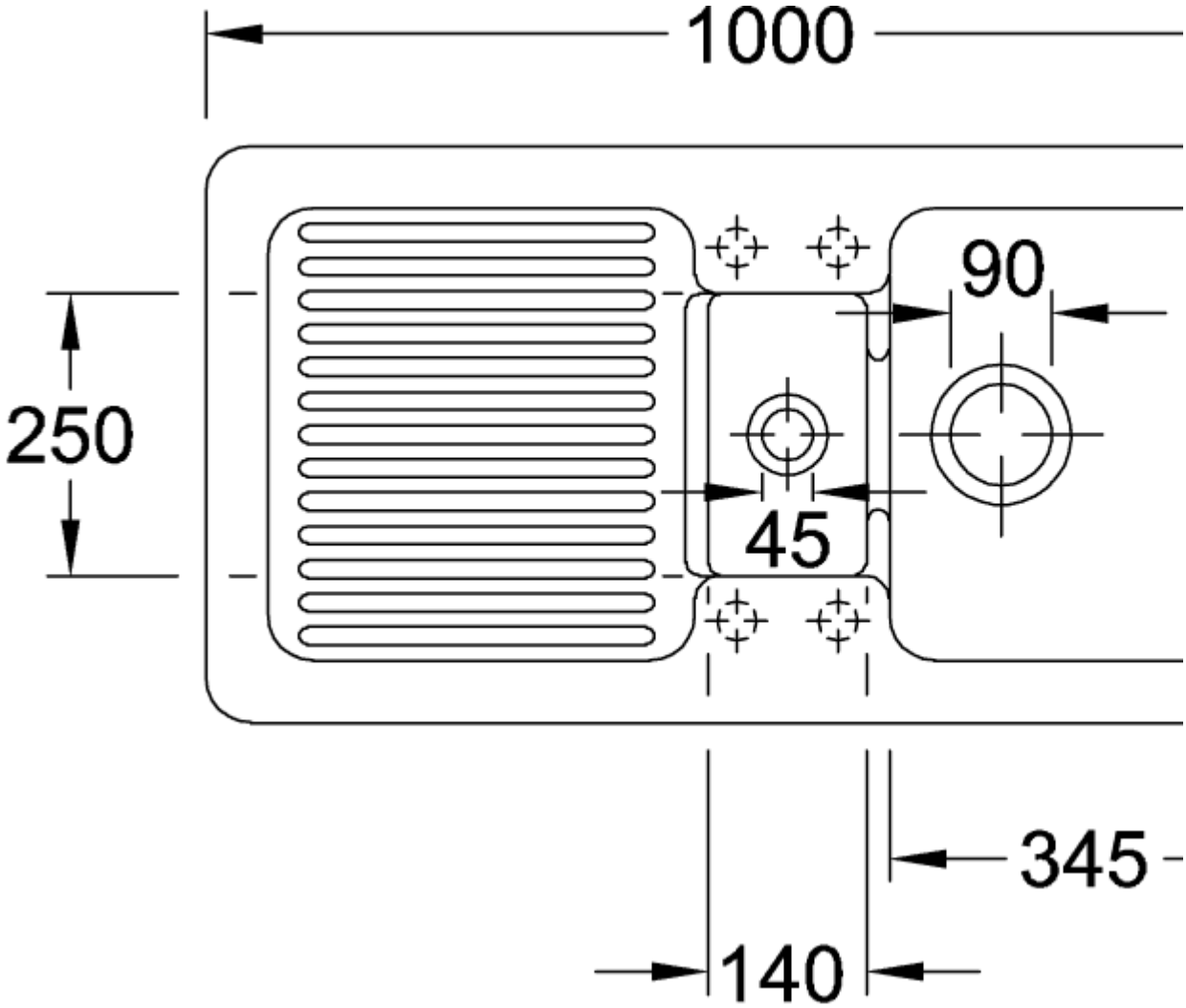
1000
90
250
45
345
140

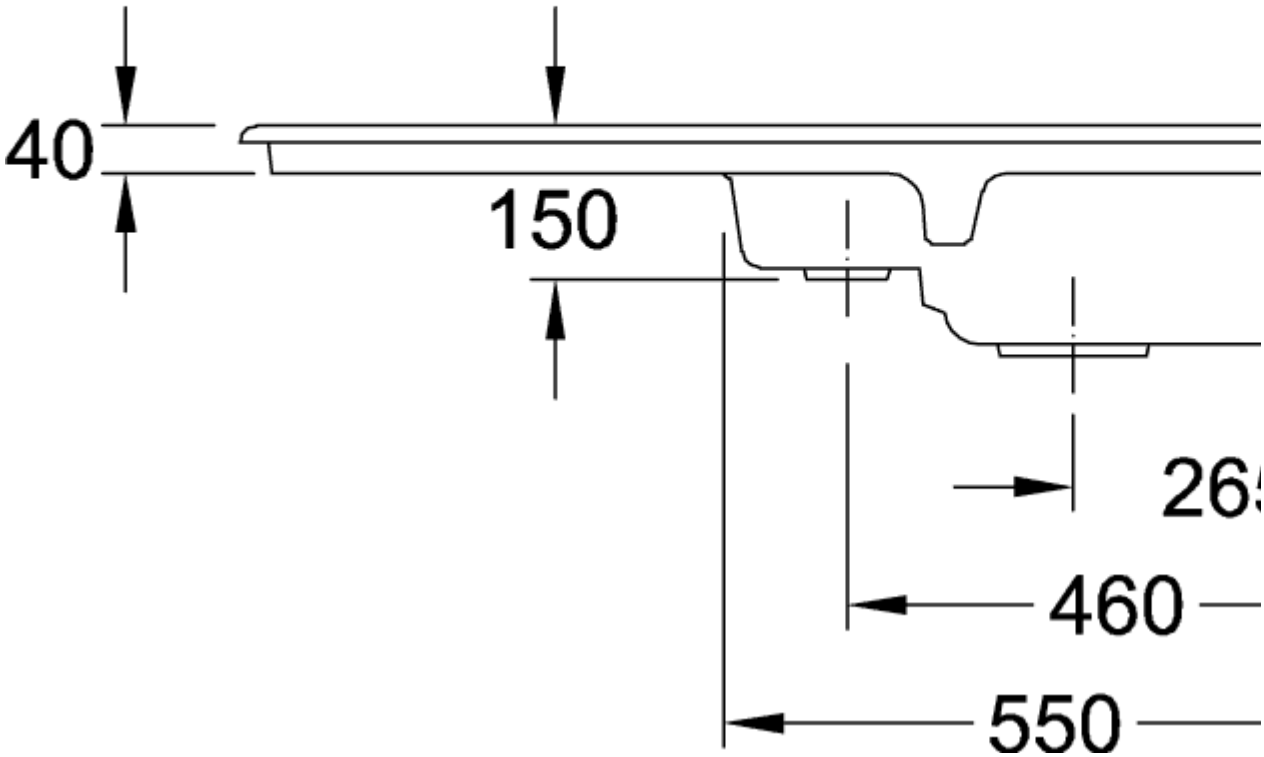
40
150
460
550
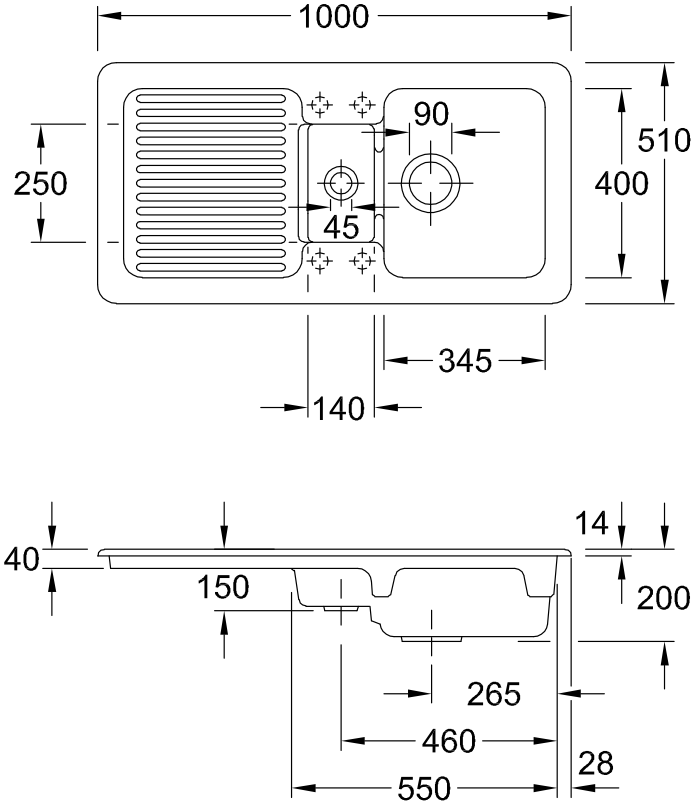
675902RW