AVEO OVALE BADEWANNE OVAL

PRODUKTINFORMATION

Artikeltitel	Villeroy & Boch Aveo ovale Badewanne, 1900 x 950 mm, Stone White
Artikelnummer	UBQ194AVE7V-RW
Montage / Montagetyp	Einbau
Lieferumfang	1 x ovale Badewanne , 2 x Wannenfußgestell (selbstklebend), verstellbar von 130-180 mm
Länge in mm	1900
Breite in mm	950
Höhe in mm	655
Innentiefe in mm	443
Kollektion	Aveo
Material	Quaryl®
Farbbezeichnung der Farbe	Stone White
Mit Überlauf	Ja
Anzahl Personen	1
Form	Oval
Farbbezeichnung	Stone White
Mit Rutschhemmung	Nein
Abgang / Ablauf	Fuß-Ablauf
Innenform	oval
SilentFlow	Nein

TECHNISCHE ZEICHNUNGEN

UBQ194AVE7V-RW

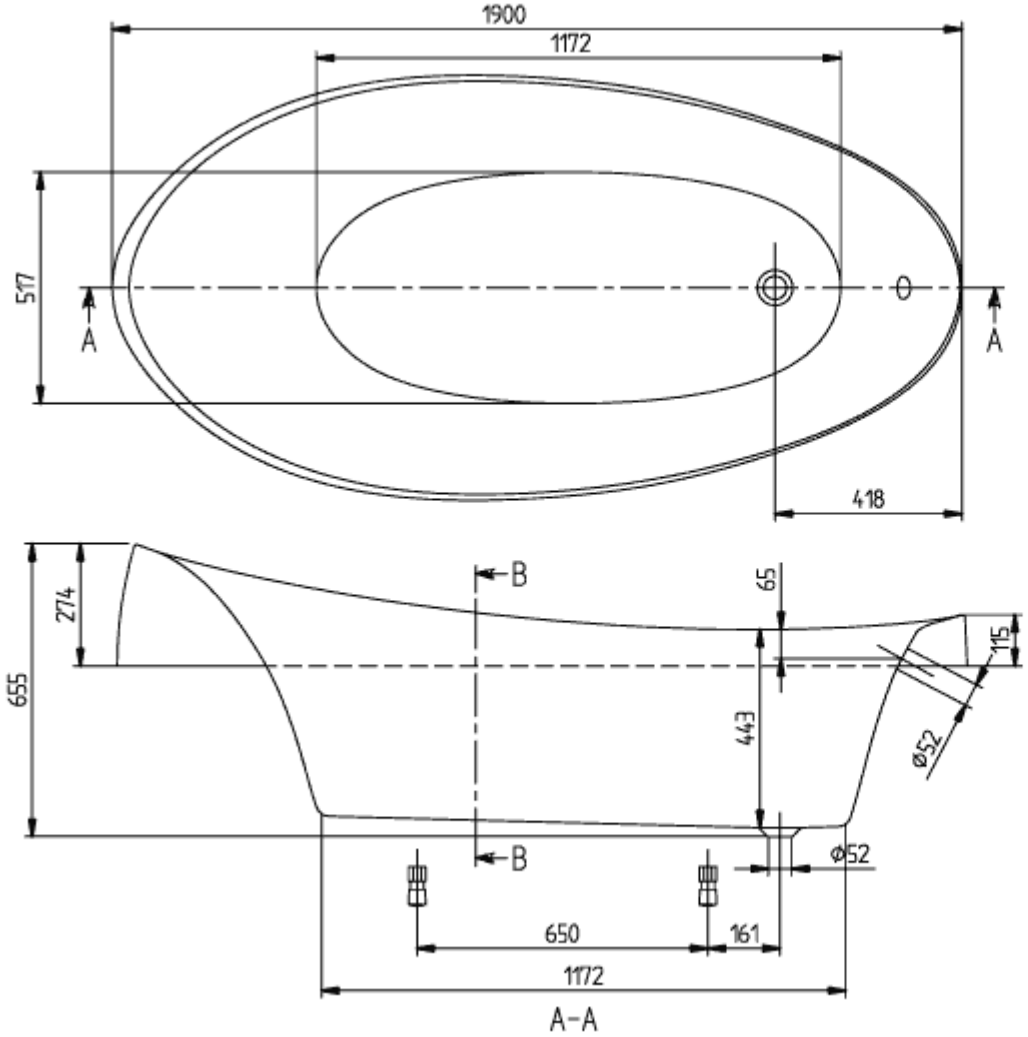
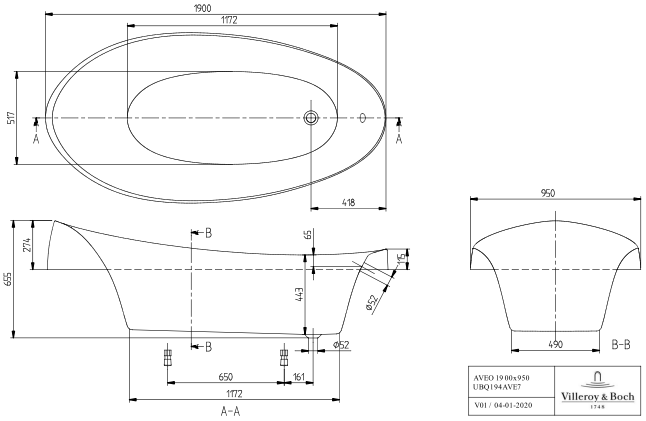
UBQ194AVE7V-RW