ARCHITECTURA RECHTECKIGE BADEWANNE RECHTECK

PRODUKTINFORMATION

Artikeltitel	Villeroy & Boch Architectura rechteckige Badewanne, 1500 x 700 mm, Weiß Alpin
Artikelnummer	UBA157ARA2V-01
Montage / Montagetyp	Einbau
Lieferumfang	1 x rechteckige Badewanne
Länge in mm	1500
Breite in mm	700
Höhe in mm	485
Innentiefe in mm	460
Kollektion	Architectura
Material	Acryl
Farbbezeichnung der Farbe	Weiß Alpin
Mit Überlauf	Ja
Anzahl Personen	1
Form	Rechteck
Farbbezeichnung	Weiß Alpin
Mit Rutschhemmung	Nein
Abgang / Ablauf	Fuß-Ablauf
Innenform	rechteckig
SilentFlow	Nein

TECHNISCHE ZEICHNUNGEN

UBA157ARA2V-01

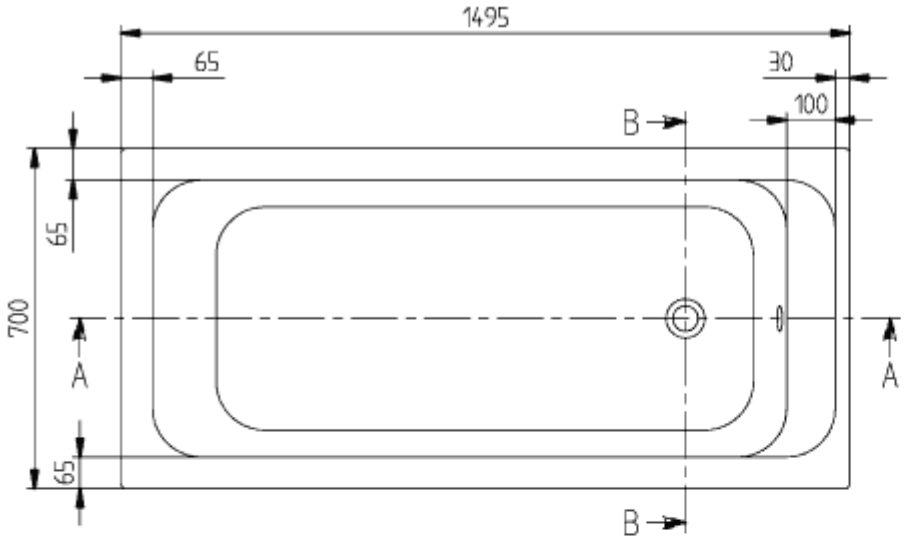

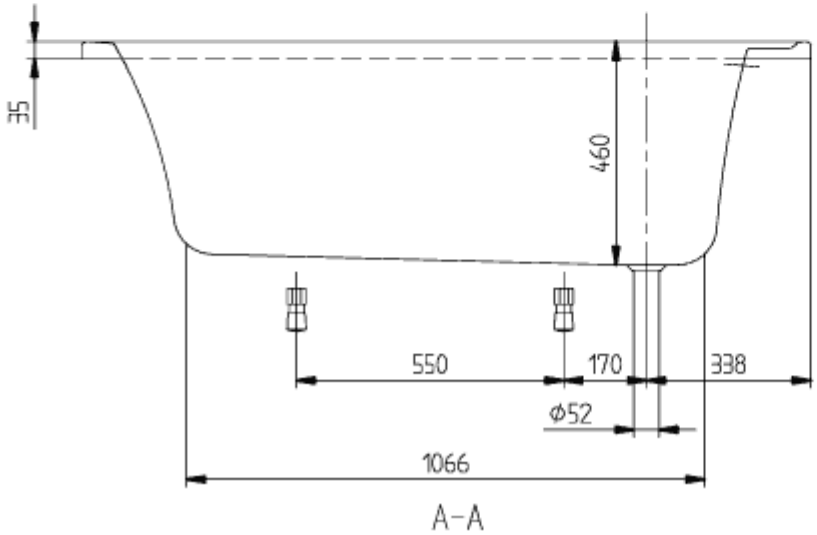

ARCHITECTURA
1495x700
UBA157ARA2

V02/ 05-02-2020
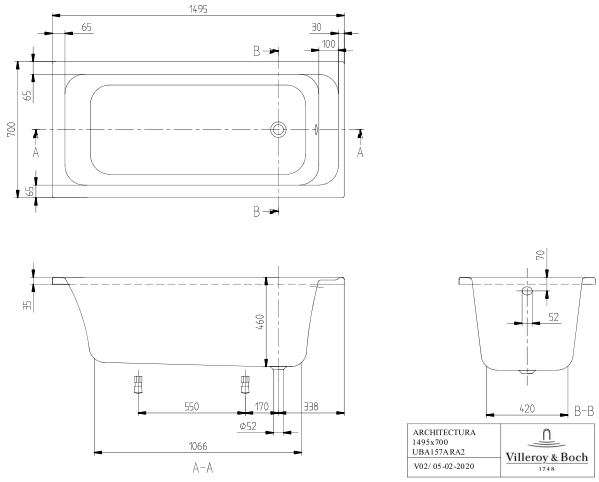
UBA157ARA2V-01