LEGATO WASCHBECKENUNTERSCHRANK ECKIG

PRODUKTINFORMATION

Artikeltitel	Villeroy & Boch Legato Waschbeckenunterschrank, mit Beleuchtung, 1 Auszug, 800 x 380 x 500 mm, Glossy White / Glossy White
Artikelnummer	B753L0DH
Montage / Montagetyp	Wandmontage
Öffnungsart	1 Auszug
Ausstattung	1 x hohe Glasabtrennung , 2 x niedrige Glasabtrennung 1 x Accessory Box L 1 x Auszug mit Antirutsch-Boden
Lieferumfang	1 x Waschbeckenunterschrank , 1 x Befestigungssatz
Waschbecken-Position	Waschbecken mittig
Tiefe in mm	500
Breite in mm	800
Höhe in mm	380
Kollektion	Legato
Geeignet für	definierte Aufsatzwaschbecken
Funktion	• mit SoftClosing • mit Beleuchtung
Material Front	Mitteldichte Faserplatte (MDF)
Oberfläche Front	Acrylfolie
Material Korpus	Mitteldichte Faserplatte (MDF)
Oberfläche Korpus	Acrylfolie
Material Abdeckplatte	Spanplatte
Form	Eckig
Farbbezeichnung	Glossy White
Farbbezeichnung der Abdeckplatte	Glossy White
Mit Beleuchtung	Ja
Smarthome fähig	Nein

TECHNISCHE ZEICHNUNGEN

B753L0DH

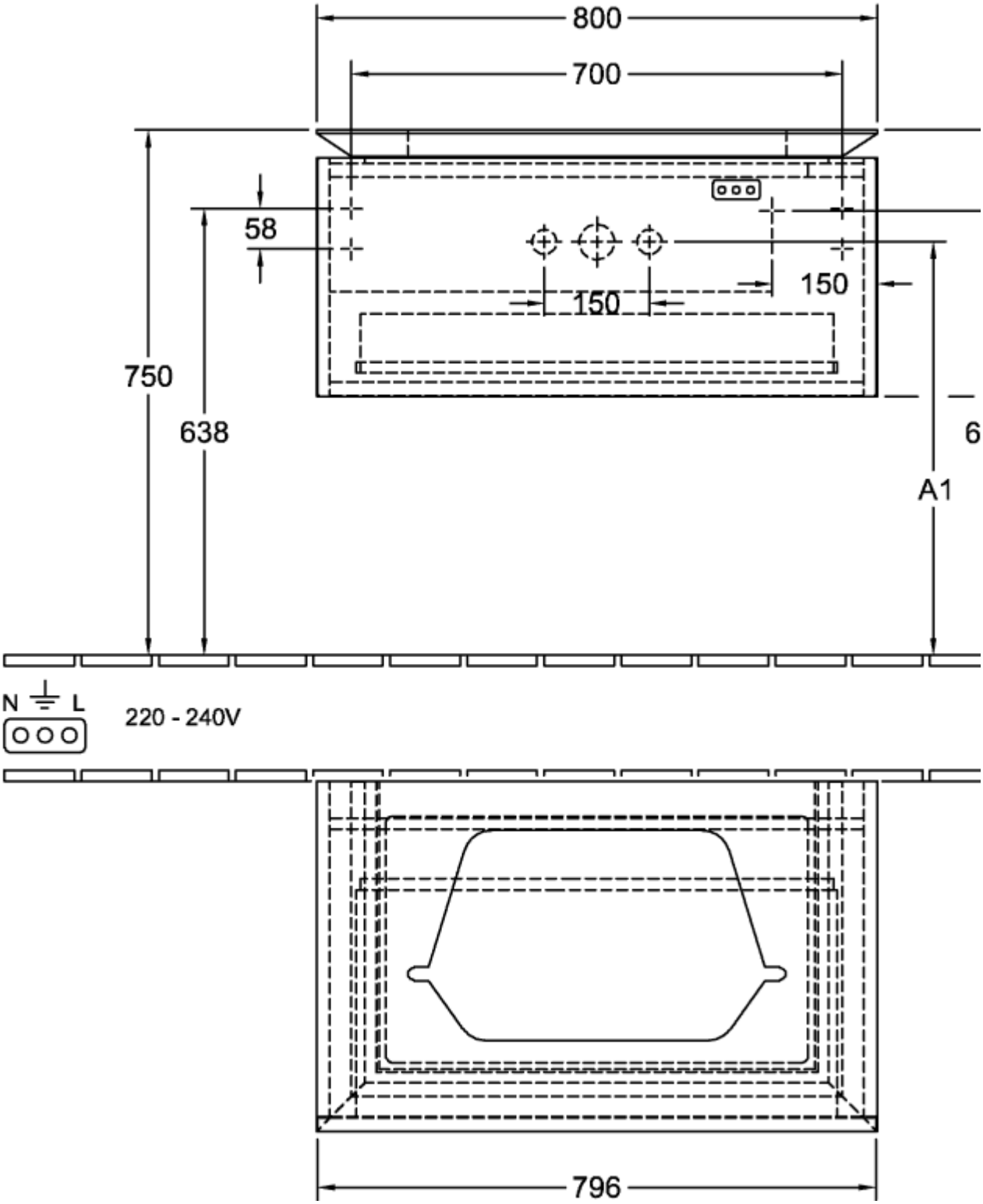

B753L0DH

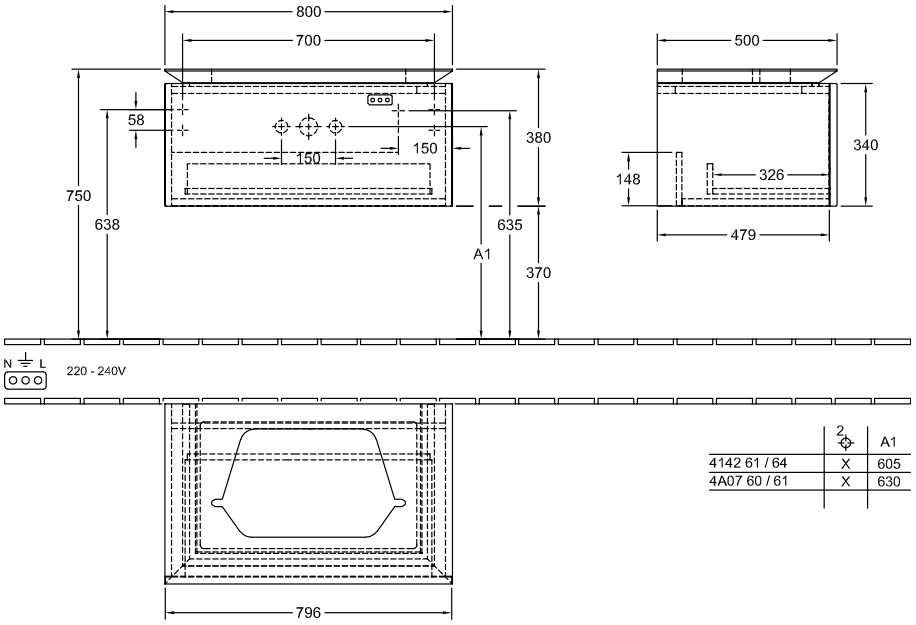

	2	A1
4142 61 / 64	X	605
4A07 60 / 61	X	630