SUBWAY 2.0 SEITENSCHRANK ECKIG

PRODUKTINFORMATION

Artikeltitel	Villeroy & Boch Subway 2.0 Seitenschrank, 1 Tür, 2 Schubladen, 356 x 857 x 370 mm, Glossy White / Glass Silver Grey
Artikelnummer	A7131RDH
Montage / Montagetyp	Wandmontage
Öffnungsart	1 Tür, 2 Schubladen
Türscharnier	Anschlag (Scharnier) rechts
Ausstattung	2 x Auszug , 1 x Tür 1 x Fachboden
Lieferumfang	1 x Seitenschrank , 1 x Befestigungssatz
Tiefe in mm	370
Breite in mm	356
Höhe in mm	857
Kollektion	Subway 2.0
Funktion	mit SoftClosing
Material Front	Mitteldichte Faserplatte (MDF)
Oberfläche Front	Folie
Material Korpus	Mitteldichte Faserplatte (MDF)
Oberfläche Korpus	Folie
Material Abdeckplatte	Glas
Form	Eckig
Farbbezeichnung	Glossy White
Farbbezeichnung der Abdeckplatte	Glass Silver Grey
Mit Beleuchtung	Nein
Smarthome fähig	Nein

TECHNISCHE ZEICHNUNGEN

A7131RDH

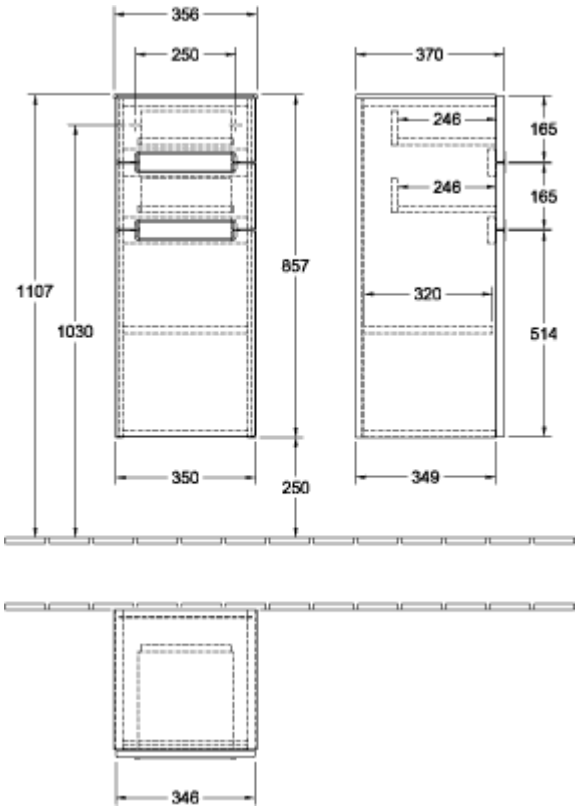

A7131RDH

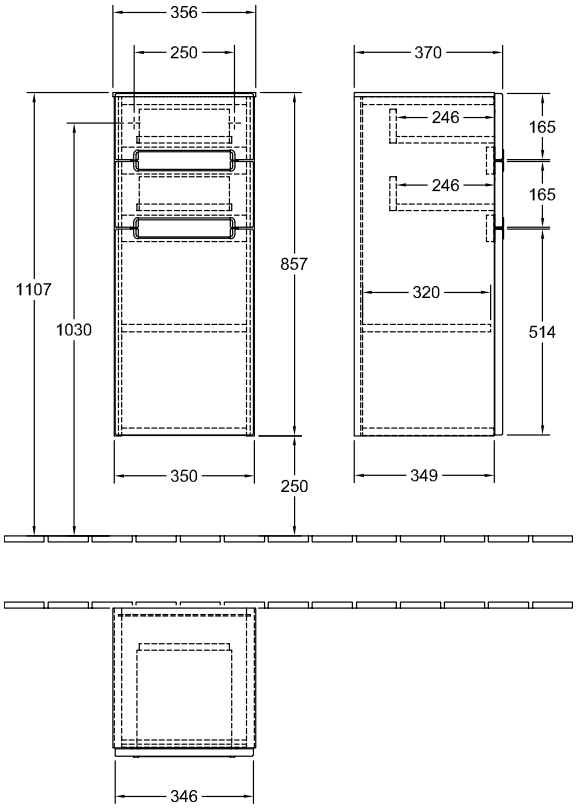
356
250
370
246
165
246
165
857
1107
320
1030
514
350
250
349
346