# MORE TO SEE 14 SPIEGEL RECHTECK

## PRODUKTINFORMATION

| | |
|---|---|
| Artikeltitel | Villeroy & Boch More To See 14 Spiegel, mit Beleuchtung, 1600 x 750 x 47 mm |
| Artikelnummer | A4291600 |
| Montage / Montagetyp | Wandmontage |
| Lieferumfang | 1 x Spiegel , 1 x Befestigungssatz |
| Tiefe in mm | 47 |
| Breite in mm | 1600 |
| Höhe in mm | 750 |
| Kollektion | More To See 14 |
| Funktion | mit Beleuchtung |
| Material | Glas |
| Form | Rechteck |
| Mit Beleuchtung | Ja |
| Smarthome fähig | Nein |

## TECHNISCHE ZEICHNUNGEN

### A4291600

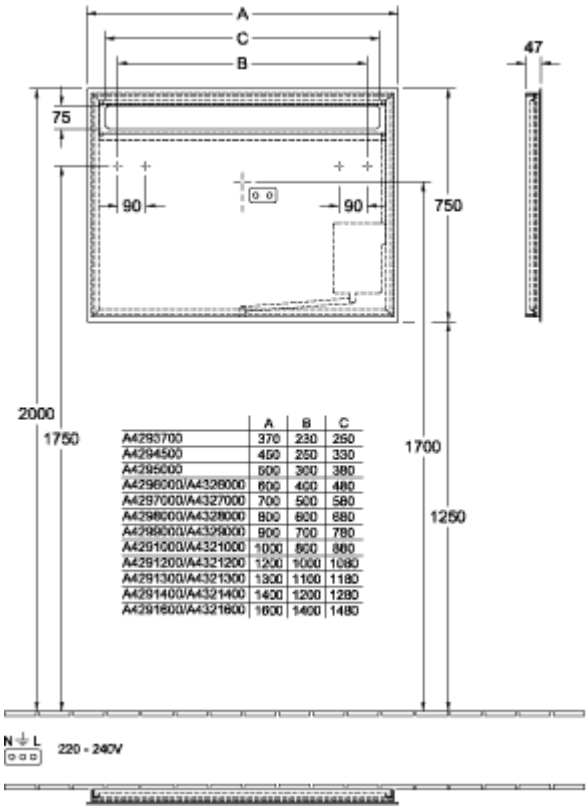


| | A | B | C |
|---|---|---|---|
| A4293700 | 370 | 230 | 250 |
| A4294500 | 450 | 250 | 330 |
| A4295000 | 500 | 300 | 380 |
| A4296000/A4328000 | 600 | 400 | 480 |
| A4297000/A4327000 | 700 | 500 | 580 |
| A4298000/A4328000 | 800 | 600 | 680 |
| A4299000/A4329000 | 900 | 700 | 780 |
| A4291000/A4321000 | 1000 | 800 | 880 |
| A4291200/A4321200 | 1200 | 1000 | 1080 |
| A4291300/A4321300 | 1300 | 1100 | 1180 |
| A4291400/A4321400 | 1400 | 1200 | 1280 |
| A4291600/A4321600 | 1600 | 1400 | 1480 |

# A4291600

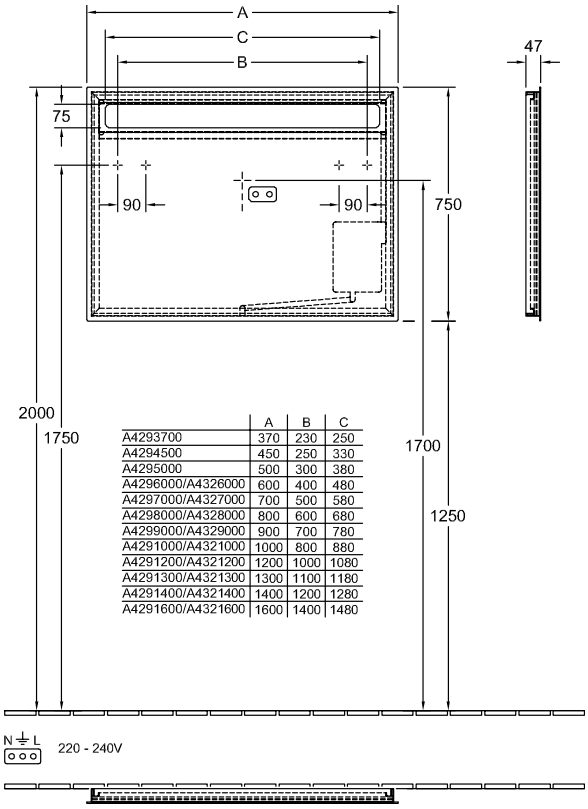


| | A | B | C |
|---|---|---|---|
| A4293700 | 370 | 230 | 250 |
| A4294500 | 450 | 250 | 330 |
| A4295000 | 500 | 300 | 380 |
| A4296000/A4326000 | 600 | 400 | 480 |
| A4297000/A4327000 | 700 | 500 | 580 |
| A4298000/A4328000 | 800 | 600 | 680 |
| A4299000/A4329000 | 900 | 700 | 780 |
| A4291000/A4321000 | 1000 | 800 | 880 |
| A4291200/A4321200 | 1200 | 1000 | 1080 |
| A4291300/A4321300 | 1300 | 1100 | 1180 |
| A4291400/A4321400 | 1400 | 1200 | 1280 |
| A4291600/A4321600 | 1600 | 1400 | 1480 |