# MORE TO SEE SPIEGEL RECHTECK

## PRODUKTINFORMATION



| | |
|---|---|
| Artikeltitel | Villeroy & Boch More To See Spiegel, 800 x 750 x 20 mm |
| Artikelnummer | A3108000 |
| Montage / Montagetyp | Wandmontage |
| Lieferumfang | 1 x Spiegel , 1 x Befestigungssatz |
| Tiefe in mm | 20 |
| Breite in mm | 800 |
| Höhe in mm | 750 |
| Kollektion | More To See |
| Material | Glas |
| Form | Rechteck |
| Mit Beleuchtung | Nein |
| Smarthome fähig | Nein |

## TECHNISCHE ZEICHNUNGEN

### A3108000

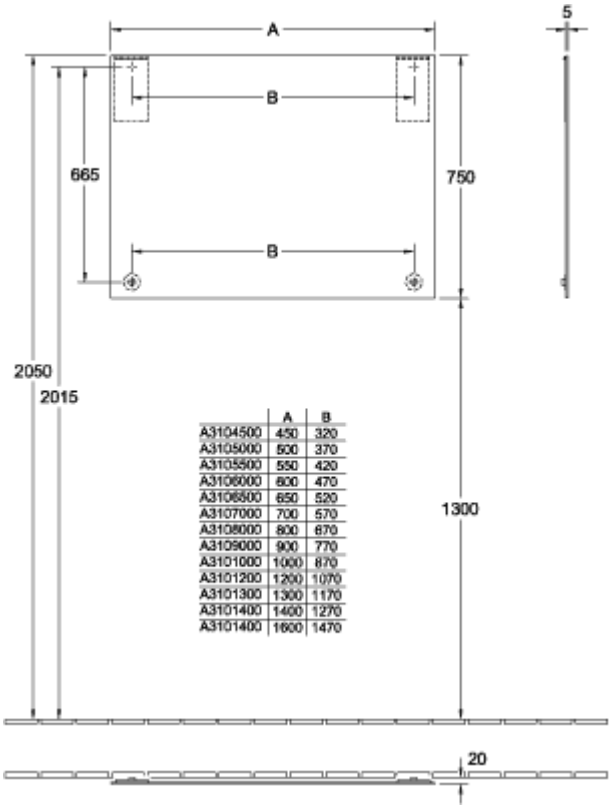


| | A | B |
|---|---|---|
| A3104500 | 450 | 320 |
| A3105000 | 500 | 370 |
| A3105500 | 550 | 420 |
| A3106000 | 600 | 470 |
| A3106500 | 650 | 520 |
| A3107000 | 700 | 570 |
| A3108000 | 800 | 670 |
| A3109000 | 900 | 770 |
| A3101000 | 1000 | 870 |
| A3101200 | 1200 | 1070 |
| A3101300 | 1300 | 1170 |
| A3101400 | 1400 | 1270 |
| A3101400 | 1600 | 1470 |

# A3108000

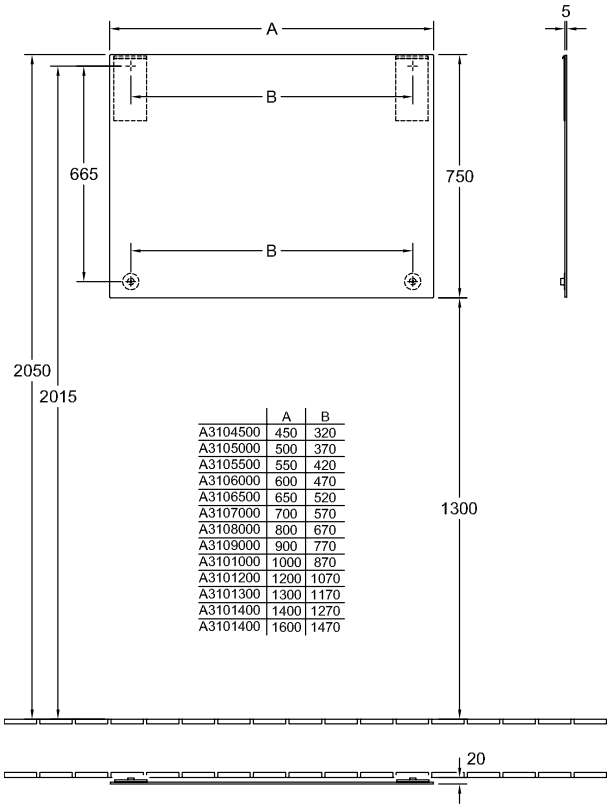


| | A | B |
|---|---|---|
| A3104500 | 450 | 320 |
| A3105000 | 500 | 370 |
| A3105500 | 550 | 420 |
| A3106000 | 600 | 470 |
| A3106500 | 650 | 520 |
| A3107000 | 700 | 570 |
| A3108000 | 800 | 670 |
| A3109000 | 900 | 770 |
| A3101000 | 1000 | 870 |
| A3101200 | 1200 | 1070 |
| A3101300 | 1300 | 1170 |
| A3101400 | 1400 | 1270 |
| A3101400 | 1600 | 1470 |