HOMMAGE SPIEGEL RECHTECK

PRODUKTINFORMATION

Artikeltitel	Villeroy & Boch Hommage Spiegel, 557 x 740 x 37 mm
Artikelnummer	85652000
Montage / Montagetyp	Wandmontage
Lieferumfang	1 x Spiegel , 1 x Befestigungssatz
Tiefe in mm	37
Breite in mm	557
Höhe in mm	740
Kollektion	Hommage
Material Front	Glas
Oberfläche Front	Spiegelglas
Material Korpus	Massivholz
Oberfläche Korpus	Lack
Form	Rechteck
Mit Beleuchtung	Nein
Smarthome fähig	Nein

TECHNISCHE ZEICHNUNGEN

85652000

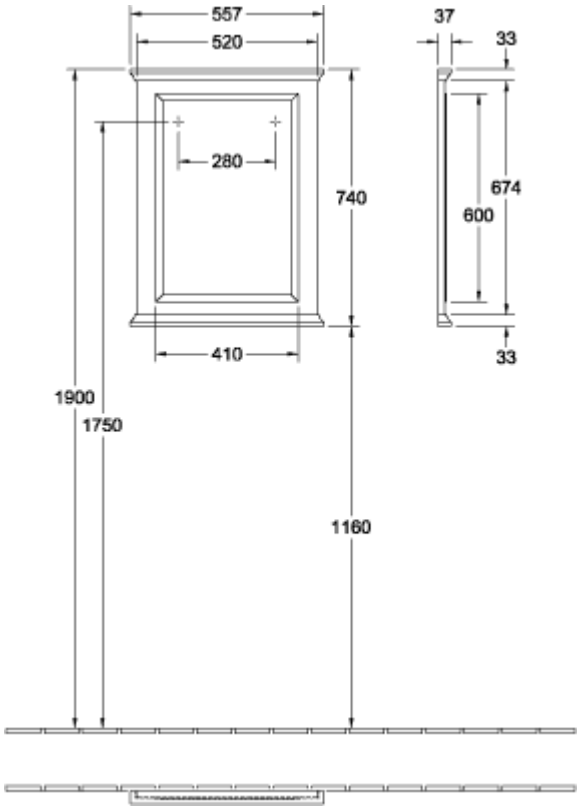
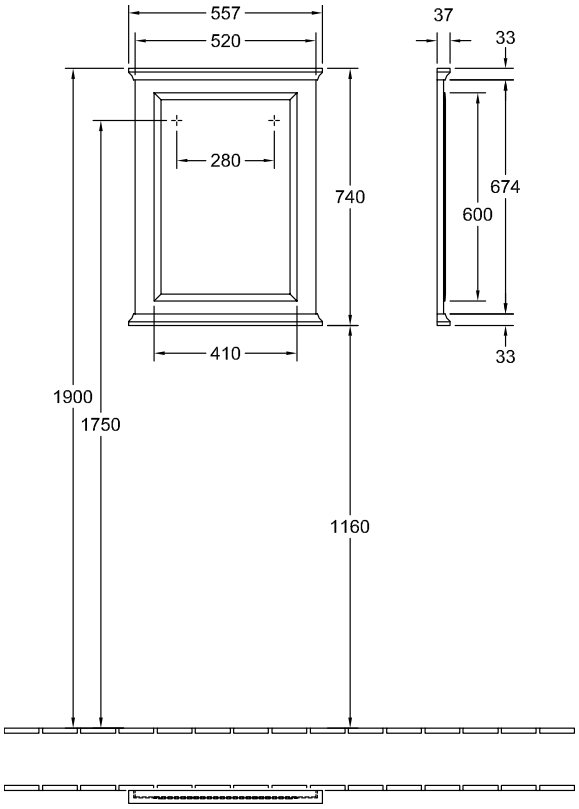
85652000