HOMMAGE TIEFSPÜL-WC FÜR KOMBINATION OVAL

PRODUKTINFORMATION

Artikeltitel	Villeroy & Boch Hommage Tiefspül-WC für Kombination, bodenstehend, Star White
Artikelnummer	66621096
Montage / Montagetyp	Bodenstehend
Montage-Hinweise	Empfehlung: Montage mit Wandabstand: 10 mm
Lieferumfang	1 x Tiefspül-WC , 1 x Befestigungssatz
Kollektion	Hommage
Geeignet für	Aufsatz-Spülkasten
Innovative Spültechnologie (mit TwistFlush)	Nein
Spülvolumen l	3 / 6 l
Wandhängend - Bodenstehend	bodenstehend
Farbbezeichnung der Farbe	Star White
Form	Oval
Farbbezeichnung	Star White
Antibakterielle Oberfläche (mit AntiBac)	Nein
Leichte Oberflächenreinigung (mit CeramicPlus)	Nein
Spülrandlos (mit DirectFlush)	Nein
Spülungstyp	Tiefspüler
Integrierte Frischelösung (mit ViFresh)	Nein
Abgang / Ablauf	Abgang waagerecht

TECHNISCHE ZEICHNUNGEN

66621096

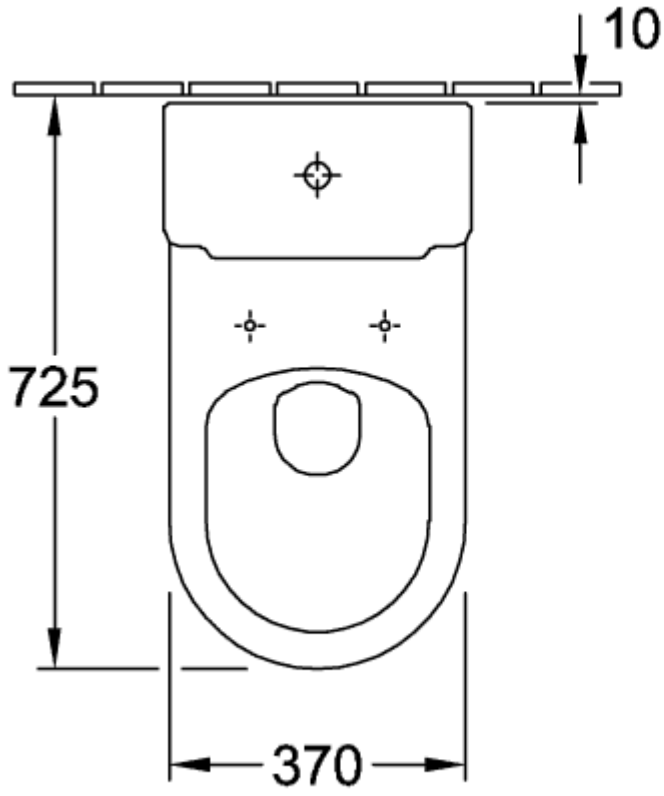
10
725
370

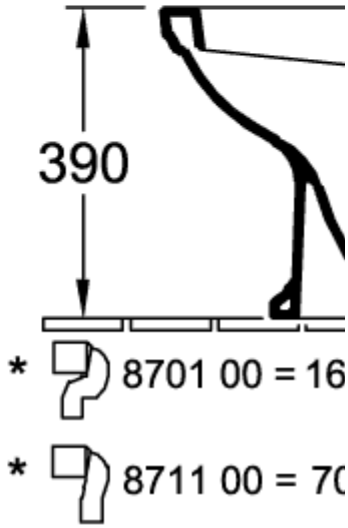
390
* 8701 00 = 16
* 8711 00 = 70

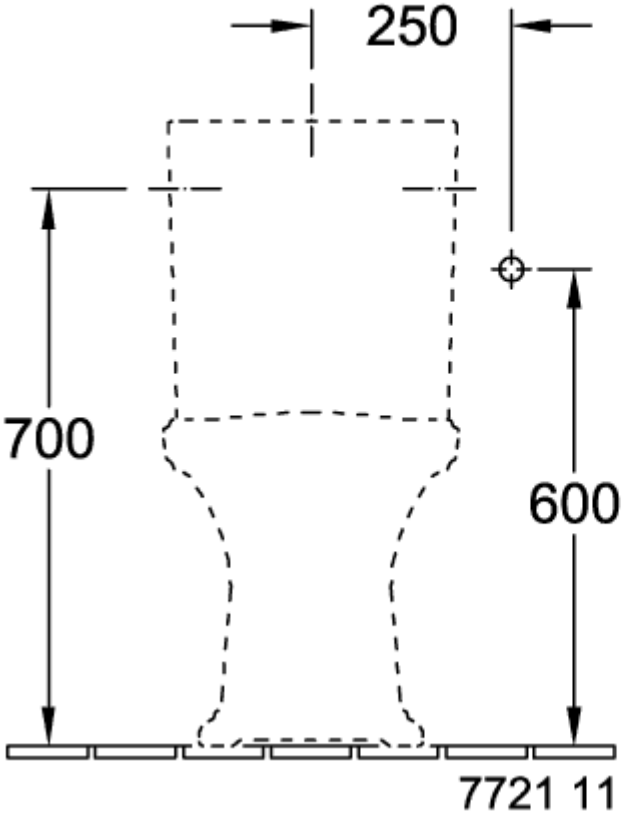
250
700
600
7721 11

100
700

66621096

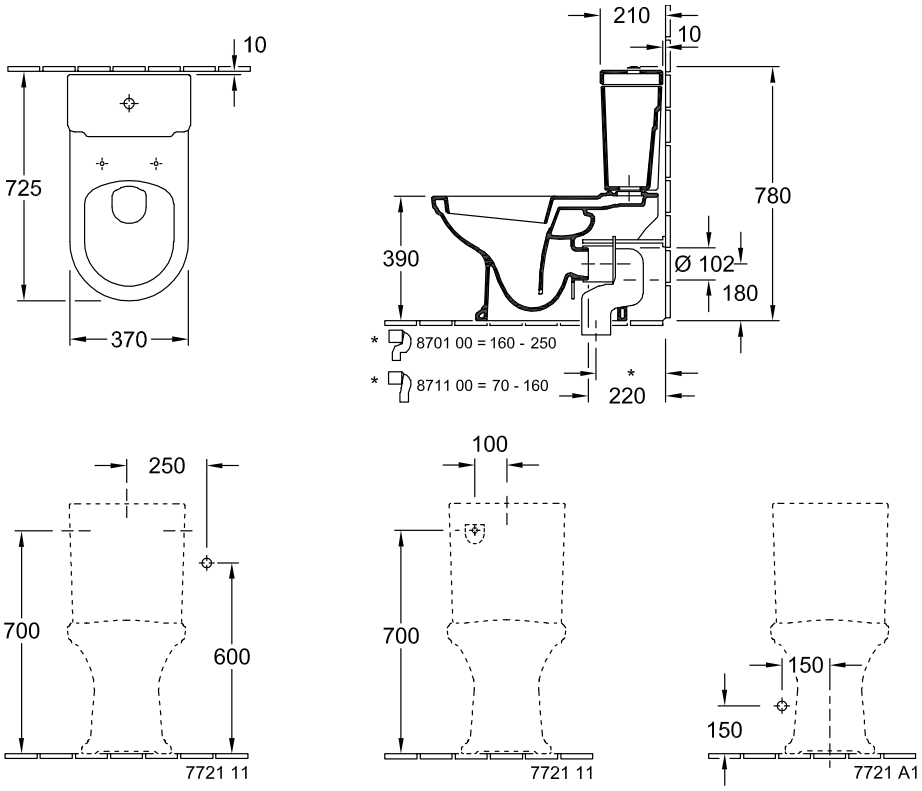

66621096

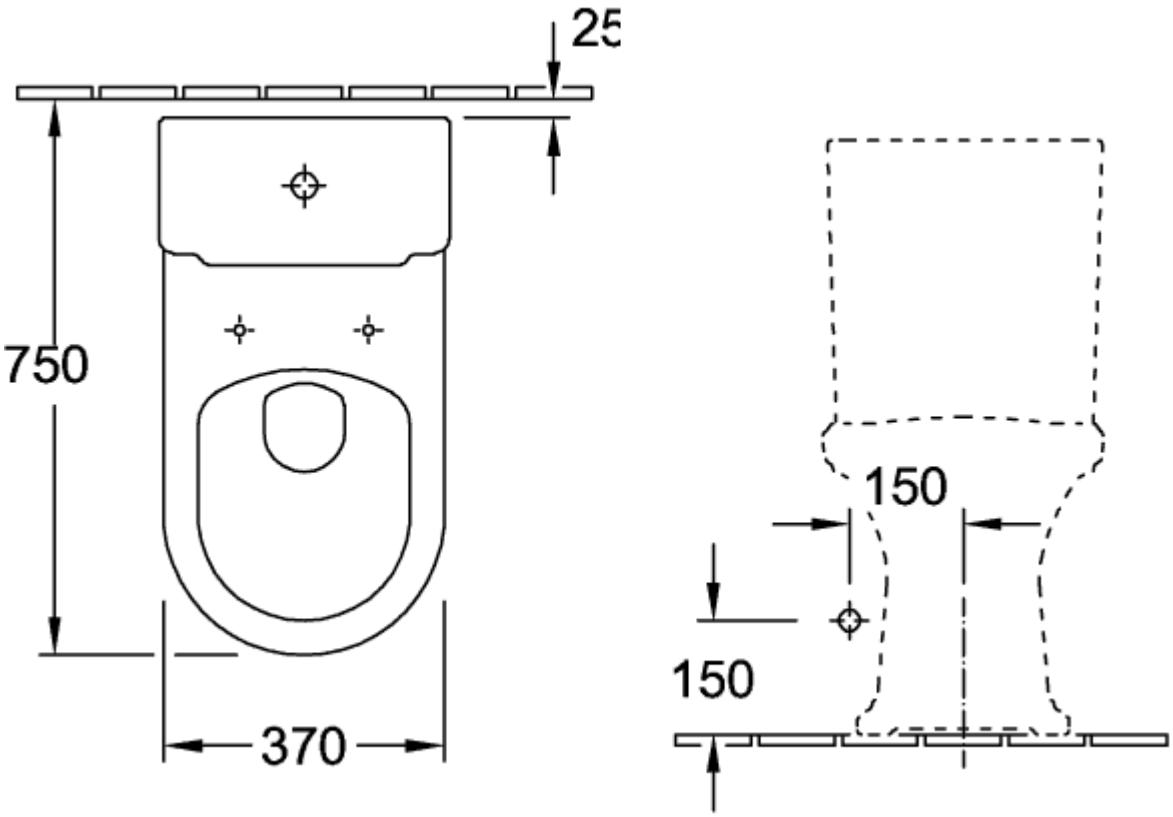

66621096

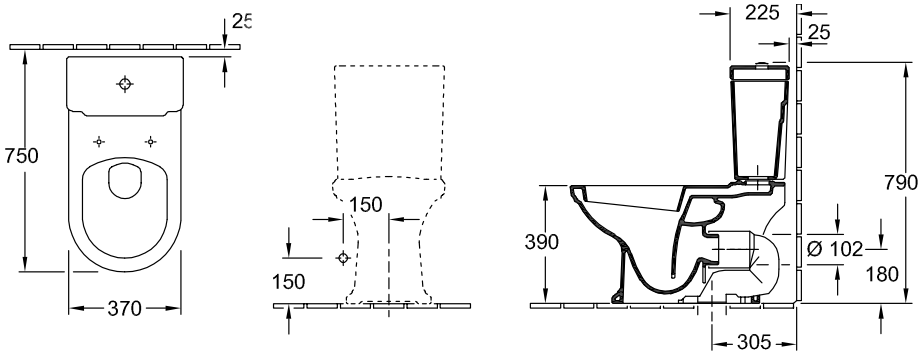

66621096

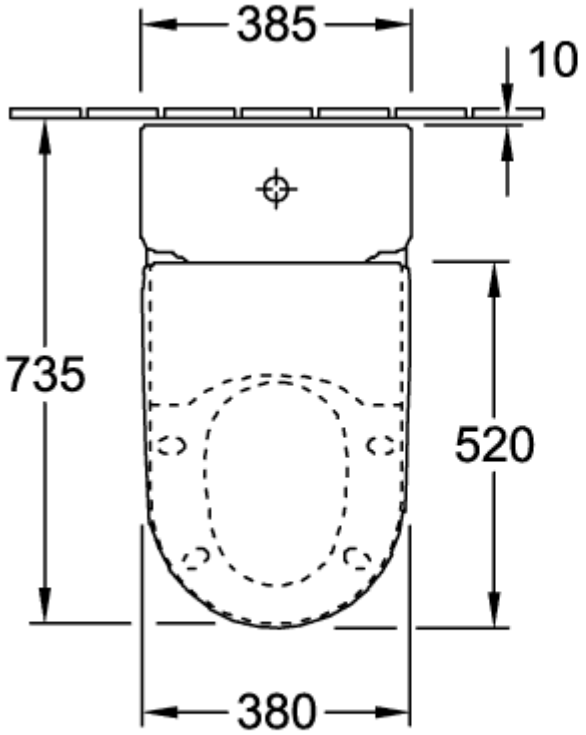
385
10
735
520
380

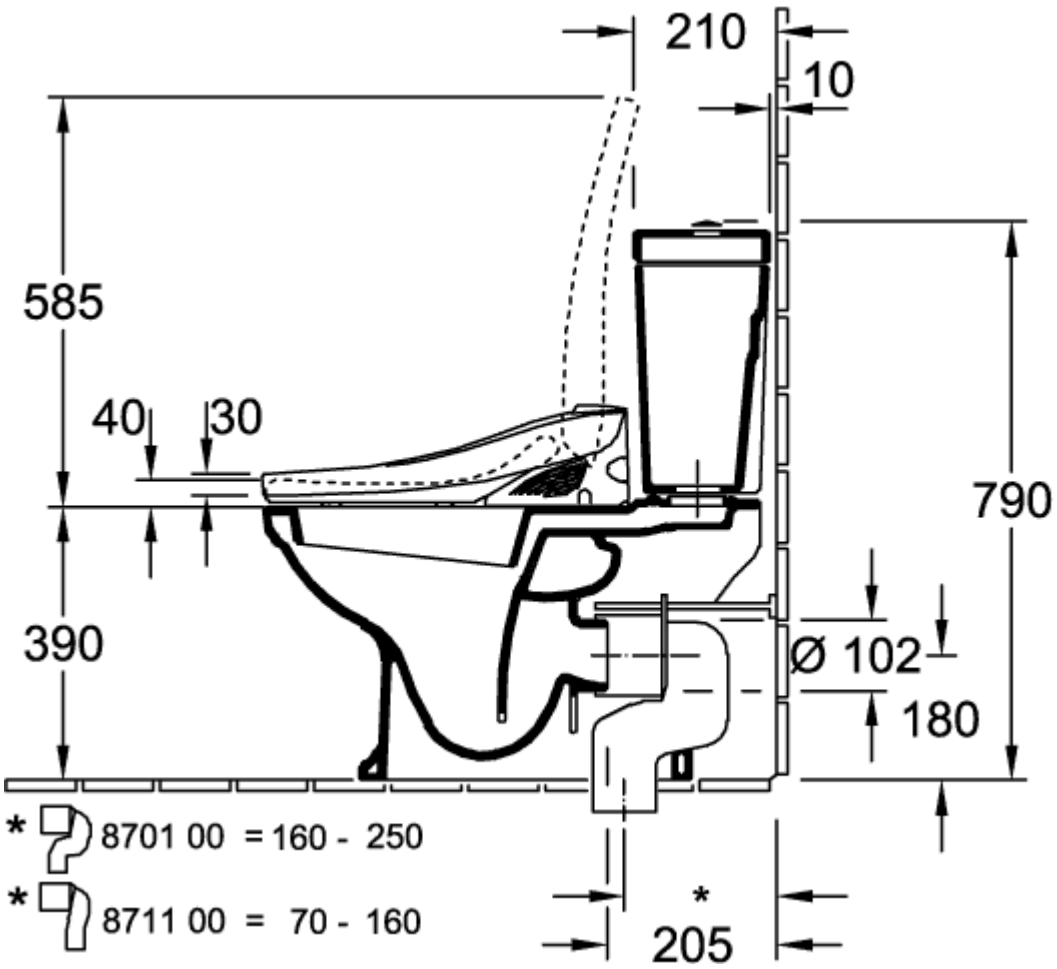
210
10
585
40
30
790
390
Ø 102
180
* 8701 00 = 160 - 250
* 8711 00 = 70 - 160
*
205

66621096

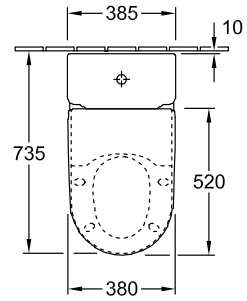
385
10
735
520
380

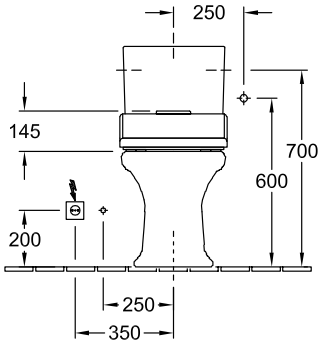
250
145
700
600
200
250
350

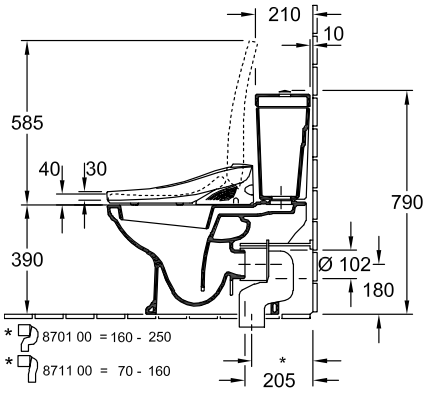
210
10
585
40
30
790
390
Ø 102
180
* 8701 00 = 160 - 250
* 8711 00 = 70 - 160
*
205

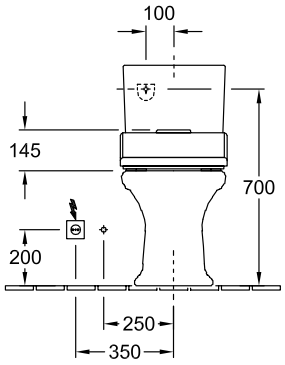
100
145
700
200
250
350

66621096

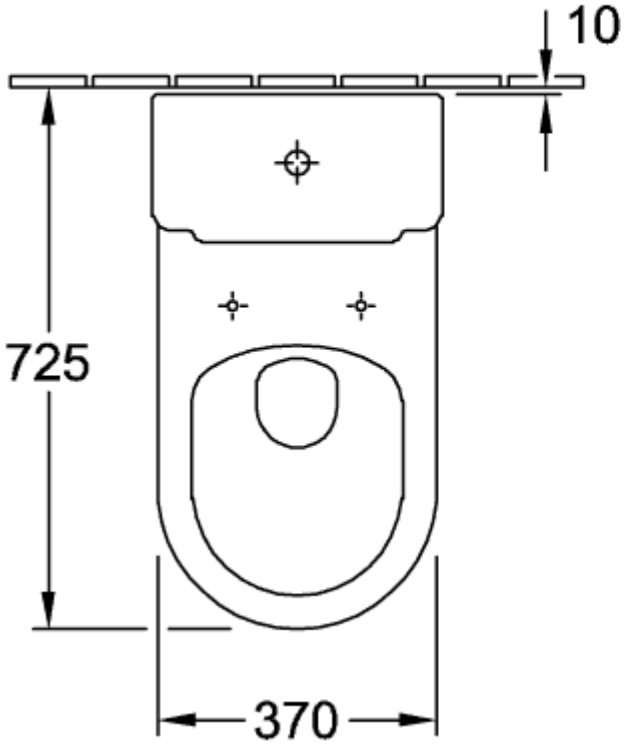
10
725
370

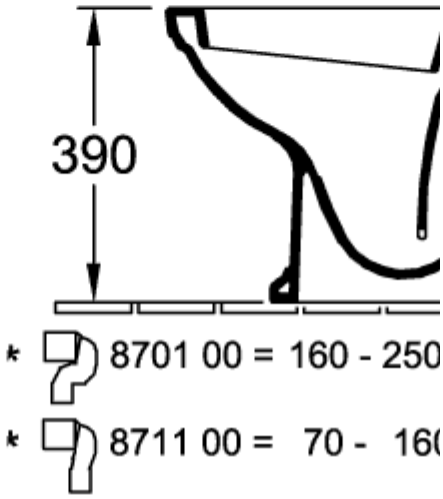
390
* 8701 00 = 160 - 250
* 8711 00 = 70 - 160

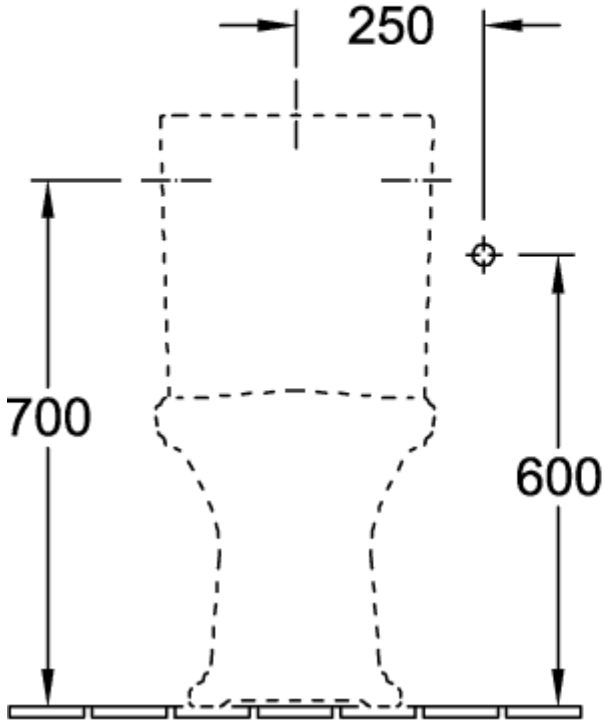
250
700
600

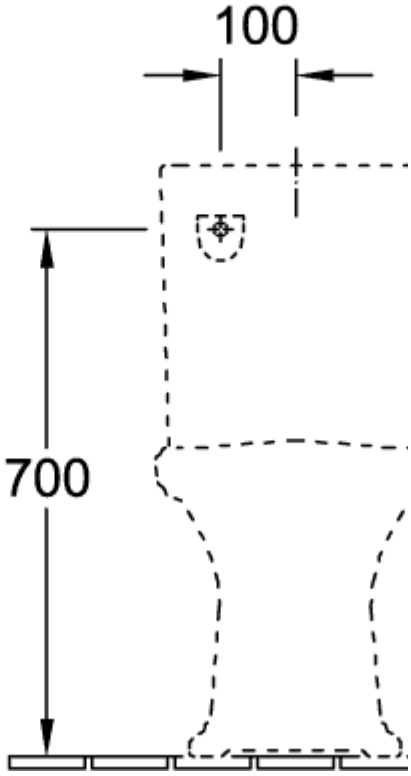
100
700

66621096

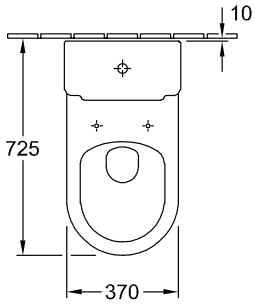
10
725
370

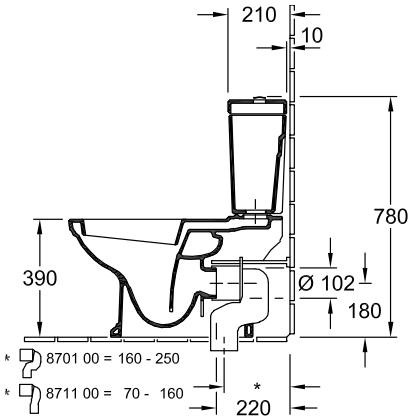
210
10
780
390
Ø 102
180
* 8701 00 = 160 - 250
* 8711 00 = 70 - 160
*
220

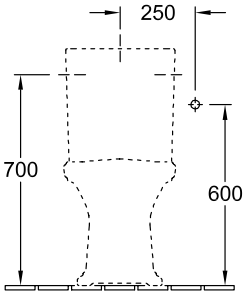
250
700
600

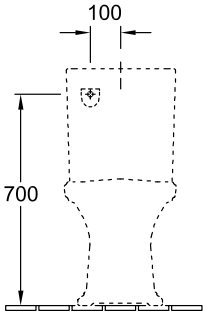
100
700