EVANA UNTERBAUWASCHBECKEN OVAL

PRODUKTINFORMATION

Artikeltitel	Villeroy & Boch Evana Unterbauwaschbecken, 455 x 305 x 195 mm, Weiß Alpin, mit Überlauf
Artikelnummer	61474601
Montage / Montagetyp	Unterbau
Montage-Hinweise	der Ausschnitt der Waschbeckenplatte muss anhand des Originalbeckens vorgenommen werden
Lieferumfang	1 x Unterbauwaschbecken , 1 x Befestigungssatz
Tiefe in mm	305
Breite in mm	455
Höhe in mm	195
Innentiefe in mm	150
Kollektion	Evana
Material	Sanitärkeramik
Oberfläche	glänzend
Farbbezeichnung der Farbe	Weiß Alpin
Mit Überlauf	Ja
Form	Oval
Farbbezeichnung	Weiß Alpin
Antibakterielle Oberfläche (mit AntiBac)	Nein
Leichte Oberflächenreinigung (mit CeramicPlus)	Nein
Anzahl der Becken	1

TECHNISCHE ZEICHNUNGEN

61474601

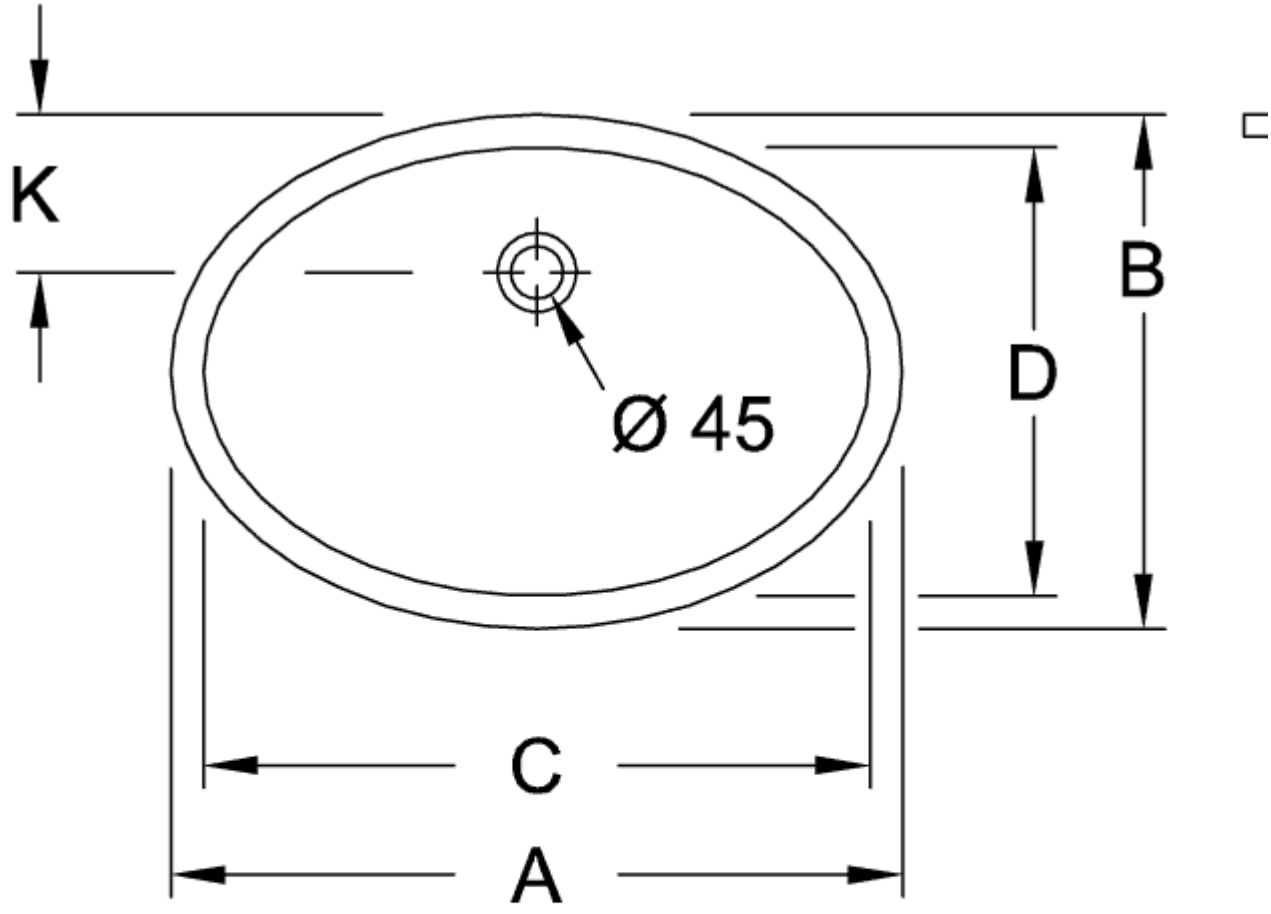

	A	B	C	D	G	K
6144 00	675	475	615	415	215	15
6147 00	570	410	500	350	215	14
6147 46	520	365	455	305	195	12

61474601

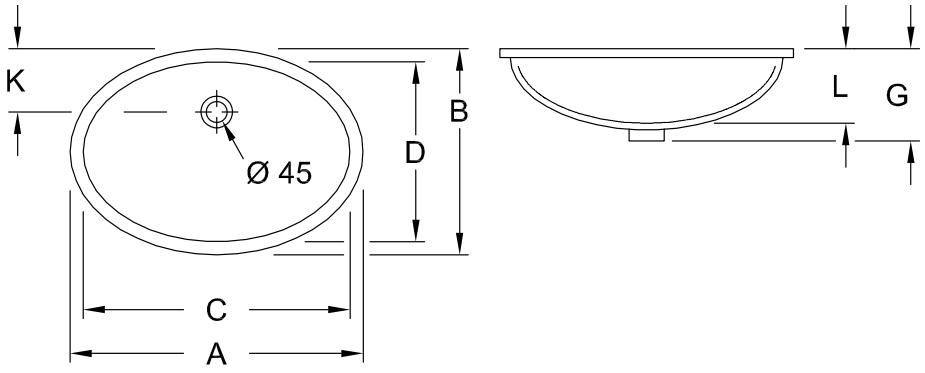

	A	B	C	D	G	K	L
6144 00	675	475	615	415	215	150	165
6147 00	570	410	500	350	215	140	170
6147 46	520	365	455	305	195	125	150