# ARCHITECTURA VITA TIEFSPÜL-WC VITA

## PRODUKTINFORMATION

| | |
|---|---|
| Artikeltitel | Villeroy & Boch Architectura Vita Tiefspül-WC Vita, Pergamon CeramicPlus |
| Artikelnummer | 567810R3 |
| Kollektion | Architectura Vita |
| Innovative Spültechnologie (mit TwistFlush) | Nein |
| Spülvolumen l | 3 / 6 l |
| Farbbezeichnung der Farbe | Pergamon CeramicPlus |
| Farbbezeichnung | Pergamon |
| Antibakterielle Oberfläche (mit AntiBac) | Nein |
| Leichte Oberflächenreinigung (mit CeramicPlus) | Ja |
| Spülrandlos (mit DirectFlush) | Nein |
| Integrierte Frischelösung (mit ViFresh) | Nein |
| Abgang / Ablauf | Abgang waagerecht |

## TECHNISCHE ZEICHNUNGEN

**567810R3**

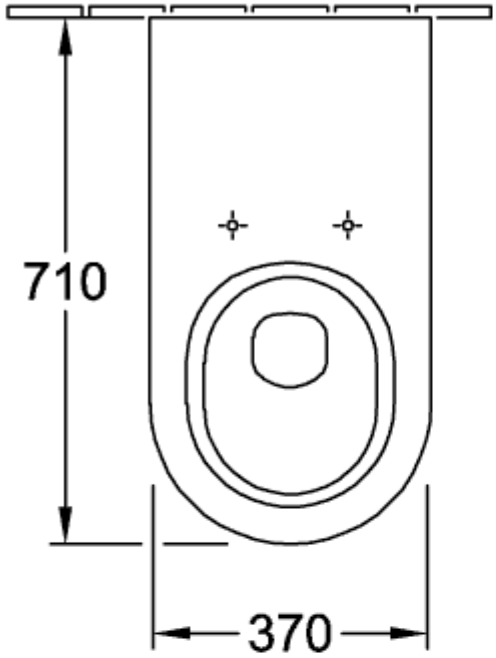


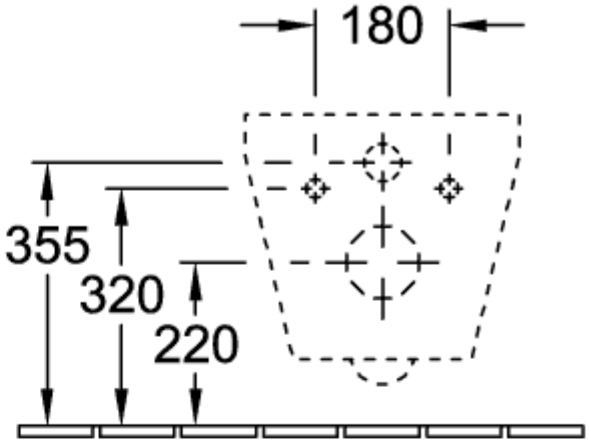


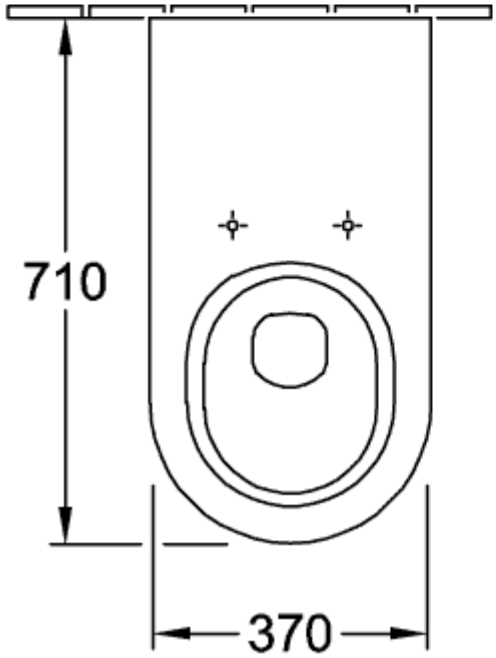


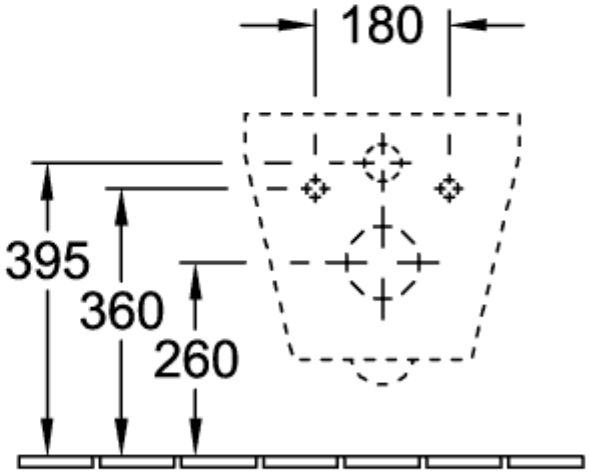

## 567810R3

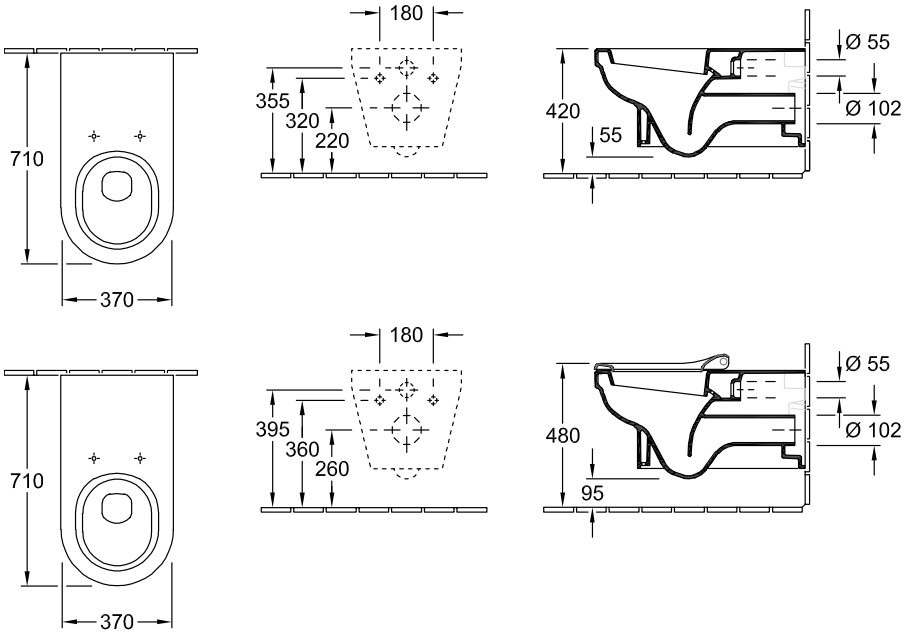
180
710
370
355
320
220
420
55
Ø 55
Ø 102
180
710
370
395
360
260
480
95
Ø 55
Ø 102