ARCHITECTURA WASCHBECKEN RECHTECK

PRODUKTINFORMATION

Artikeltitel	Villeroy & Boch Architectura Waschbecken, 650 x 470 x 180 mm, Weiß Alpin, mit Überlauf, geschliffen
Artikelnummer	4188KG01
Montage / Montagetyp	Wandmontage
Lieferumfang	1 x Waschbecken , 1 x Ausschnittschablone
Tiefe in mm	470
Breite in mm	650
Höhe in mm	180
Innentiefe in mm	125
Kollektion	Architectura
Geeignet für	3-Loch Armatur
Material	Sanitärkeramik
Oberfläche	glänzend
Farbbezeichnung der Farbe	Weiß Alpin
Mit Überlauf	Ja
Form	Rechteck
Farbbezeichnung	Weiß Alpin
Antibakterielle Oberfläche (mit AntiBac)	Nein
Leichte Oberflächenreinigung (mit CeramicPlus)	Nein
Anzahl Hahnloch durchgestochen	1
Anzahl Hahnloch vorgestochen	2
Unterseite des Waschbeckens	geschliffen
Anzahl der Becken	1

TECHNISCHE ZEICHNUNGEN

4188KG01

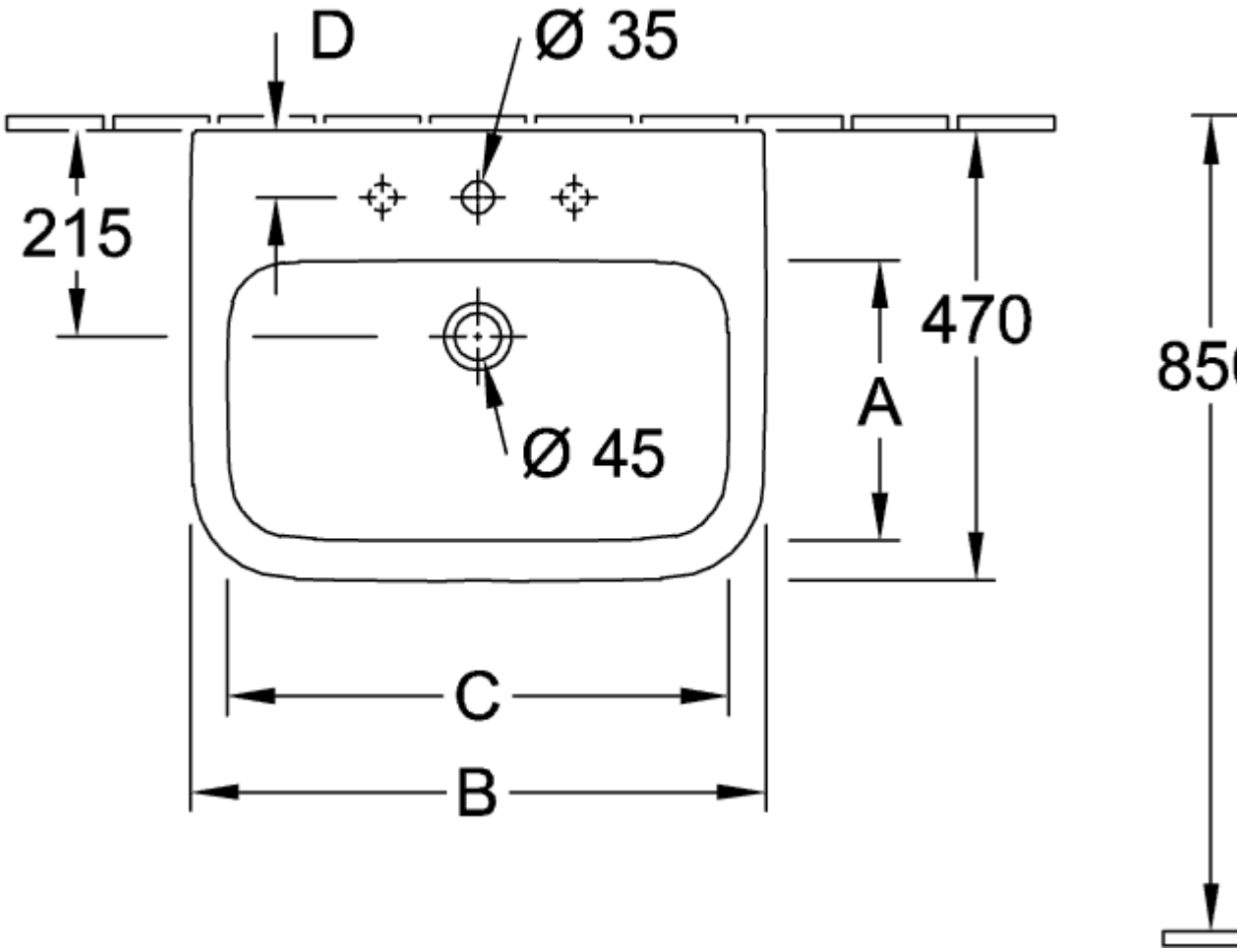

4188KG01

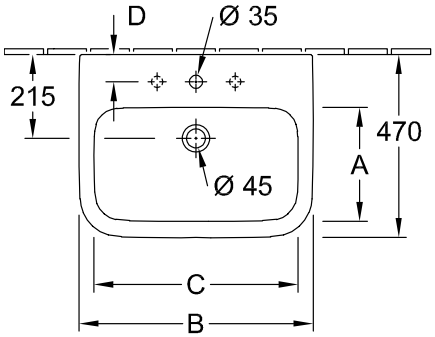

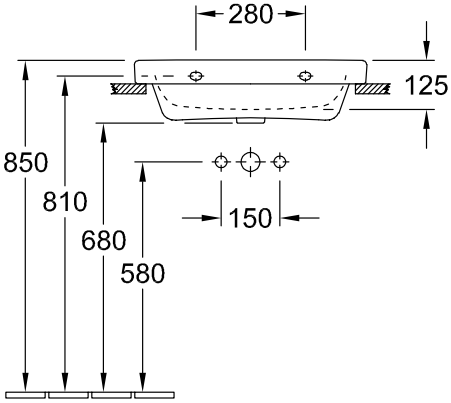

4188KG01

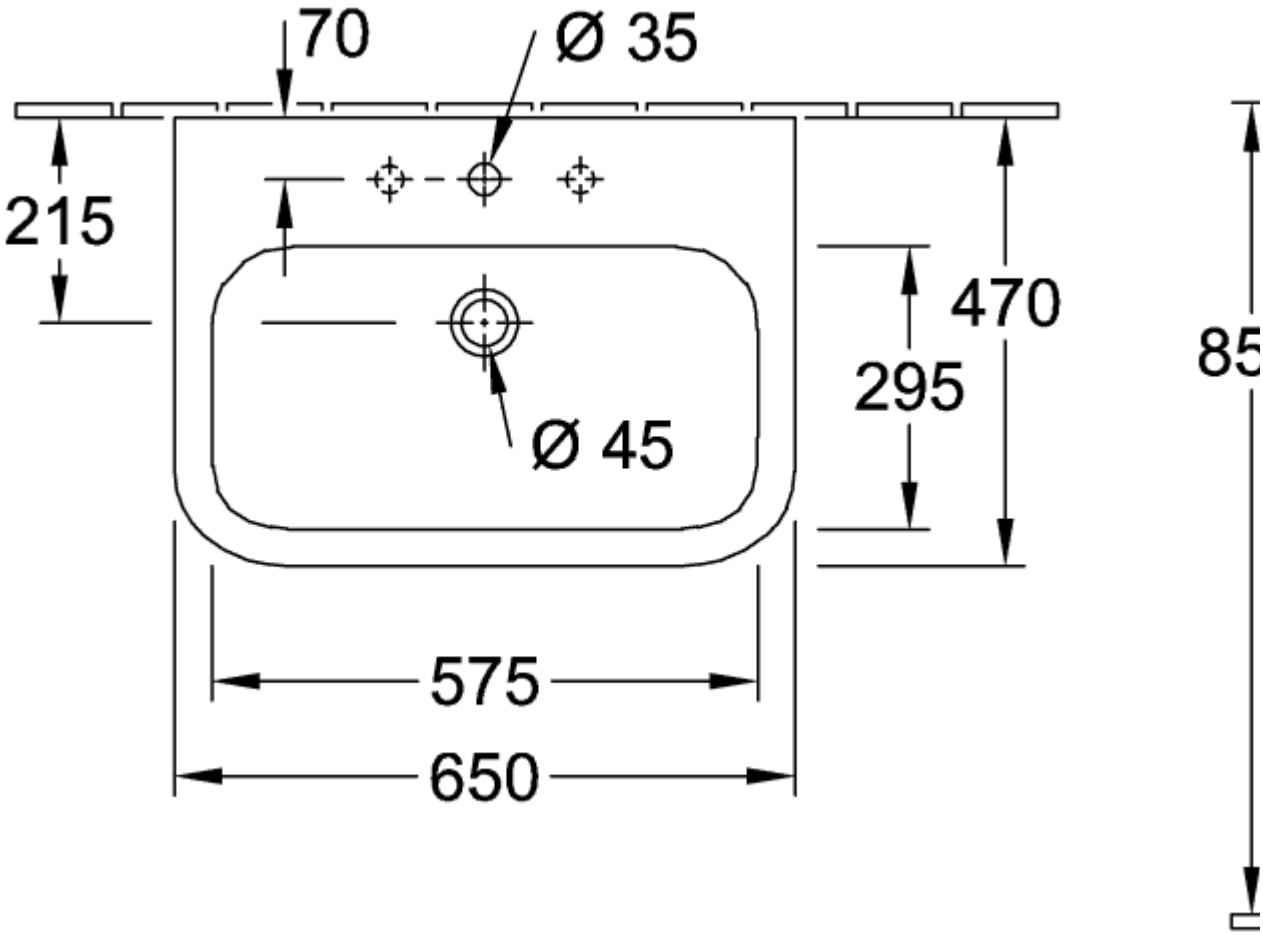
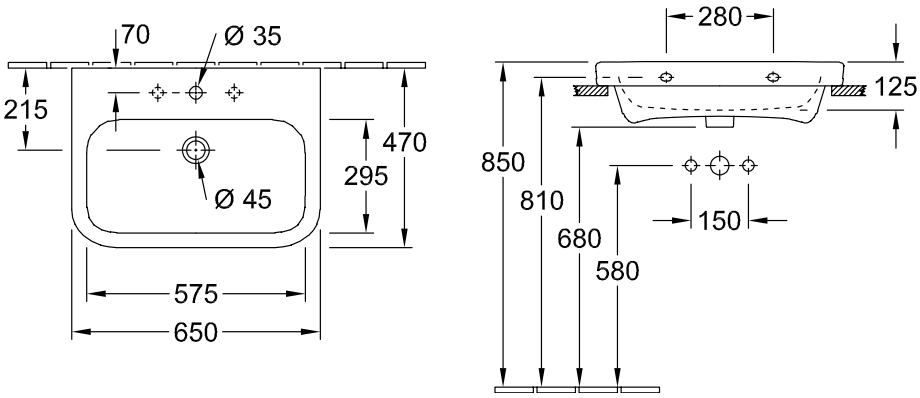
4188KG01