FUTURION FLAT RECHTECKIGE DUSCHWANNE RECHTECK

PRODUKTINFORMATION

Artikeltitel	Villeroy & Boch Futurion Flat rechteckige Duschwanne, 1400 x 900 x 25 mm, Weiß Alpin
Artikelnummer	UDQ1490FFL2V-01
Montage / Montagetyp	Aufsatz, Eckmontage| Flächenbündiger Einbau|Aufbau auf Sockel
Lieferumfang	1 x rechteckige Duschwanne
Länge in mm	1400
Breite in mm	900
Höhe in mm	25
Innentiefe in mm	25
Kollektion	Futurion Flat
Material	Quaryl®
Farbbezeichnung der Farbe	Weiß Alpin
Form	Rechteck
Farbbezeichnung	Weiß Alpin
Antibakterielle Oberfläche (mit AntiBac)	Nein
Leichte Oberflächenreinigung (mit CeramicPlus)	Nein
Mit Rutschhemmung	Nein

TECHNISCHE ZEICHNUNGEN

UDQ1490FFL2V-01

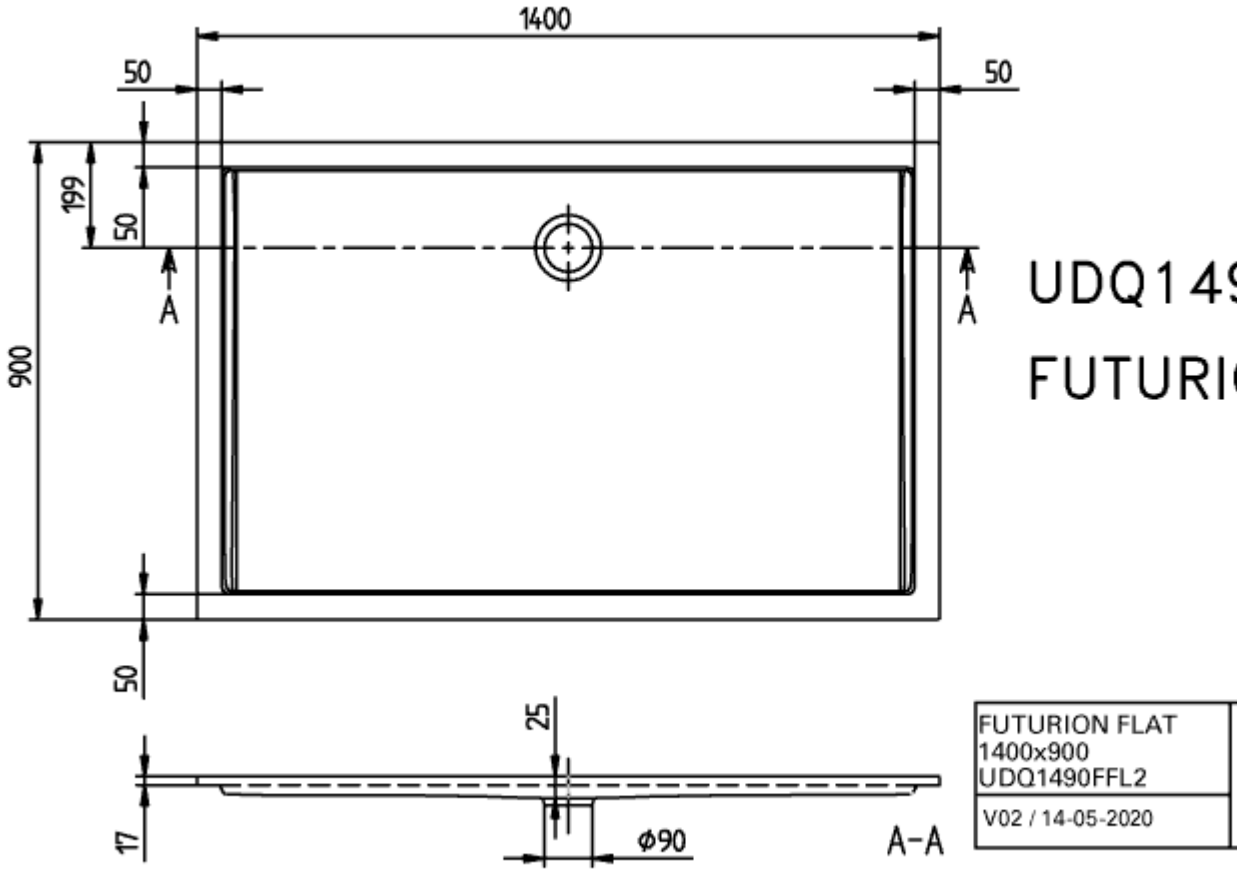
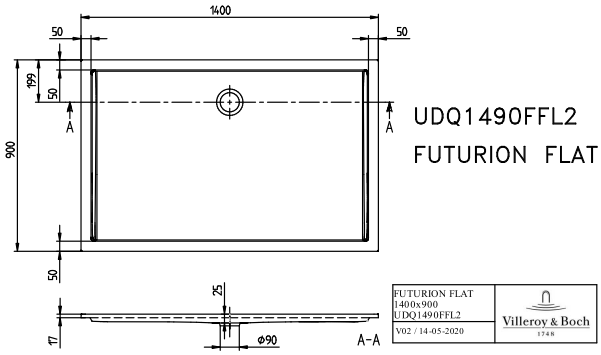
UDQ1490FFL2V-01