SQUARO EDGE 12 FREISTEHENDE BADEWANNE FREISTEHEND

PRODUKTINFORMATION

Artikeltitel	Villeroy & Boch Squaro Edge 12 freistehende Badewanne Excellence, 1800 x 800 mm, Stone White
Artikelnummer	UBQ180SQE9T2V-RW
Montage / Montagetyp	Freistehend
Lieferumfang	1 x freistehende Badewanne , 1 x verlängerter Ab- und Überlauf (verchromt und White)
Länge in mm	1800
Breite in mm	800
Höhe in mm	660
Innentiefe in mm	450
Kollektion	Squaro Edge 12
Material	Quaryl®
Farbbezeichnung der Farbe	Stone White
Anderes Material	• Ab- und Überlauf: Kunststoff • Kunststoff Ablaufdeckel: Kunststoff • Kunststoff
Andere Oberflächen	Ab- und Überlauf: glänzend, glänzend, Ablaufdeckel: glänzend| glänzend
Mit Überlauf	Ja
Anzahl Personen	2
Form	Freistehend
Farbbezeichnung	Stone White
Andere Farbbezeichnungen	Ab- und Überlauf: Verchromt, Weiß Alpin, Ablaufdeckel: Verchromt| Weiß Alpin
Mit Rutschhemmung	Nein
Abgang / Ablauf	Mittelablauf
Innenform	rechteckig
SilentFlow	Nein

TECHNISCHE ZEICHNUNGEN

UBQ180SQE9T2V-RW

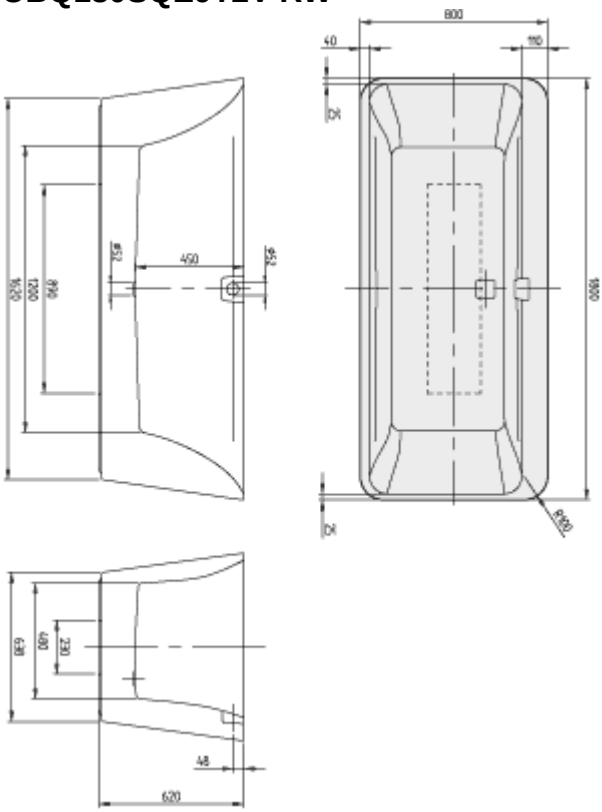
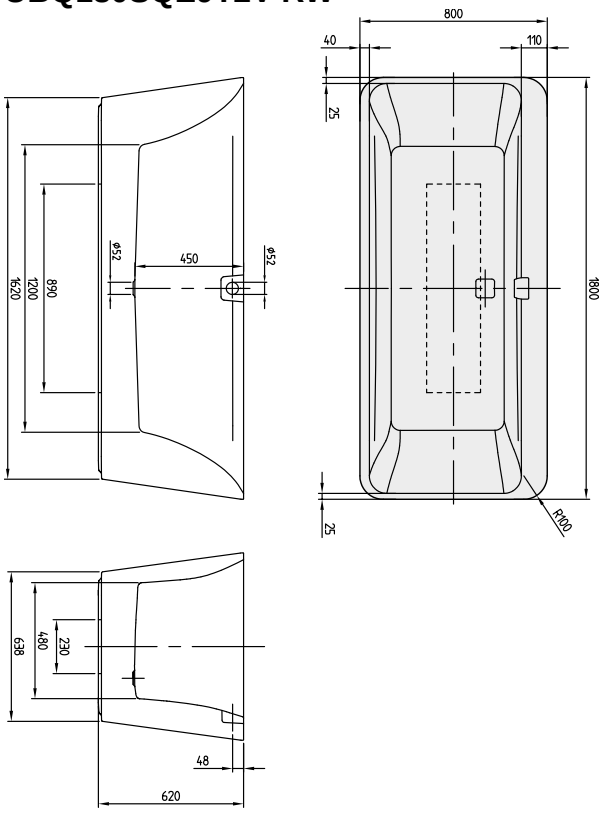
UBQ180SQE9T2V-RW