MORE TO SEE SPIEGEL RECHTECK

PRODUKTINFORMATION

Artikeltitel	Villeroy & Boch More To See Spiegel, mit Beleuchtung, 700 x 750 x 126 mm
Artikelnummer	A4047000
Montage / Montagetyp	Wandmontage
Ausstattung	1 x Leuchte
Lieferumfang	1 x Spiegel , 1 x Befestigungssatz
Tiefe in mm	126
Breite in mm	700
Höhe in mm	750
Kollektion	More To See
Funktion	mit Beleuchtung
Material	Glas
Form	Rechteck
Mit Beleuchtung	Ja
Smarthome fähig	Nein

TECHNISCHE ZEICHNUNGEN

A4047000

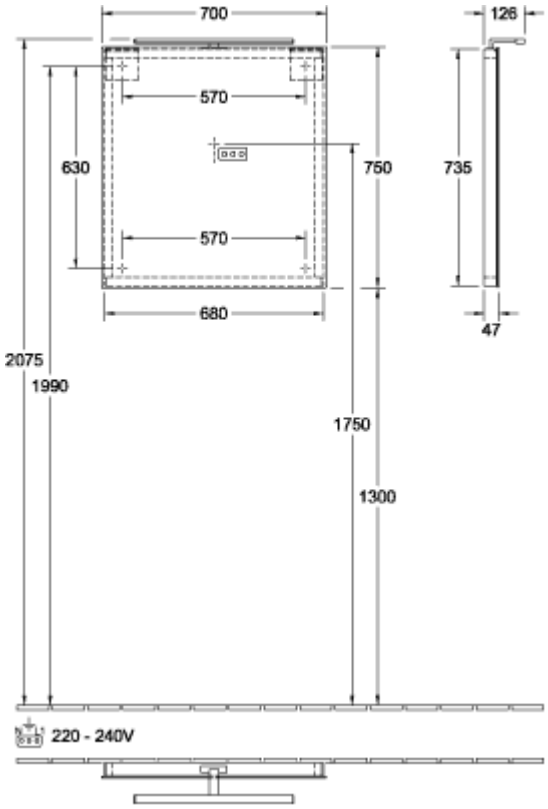

A4047000

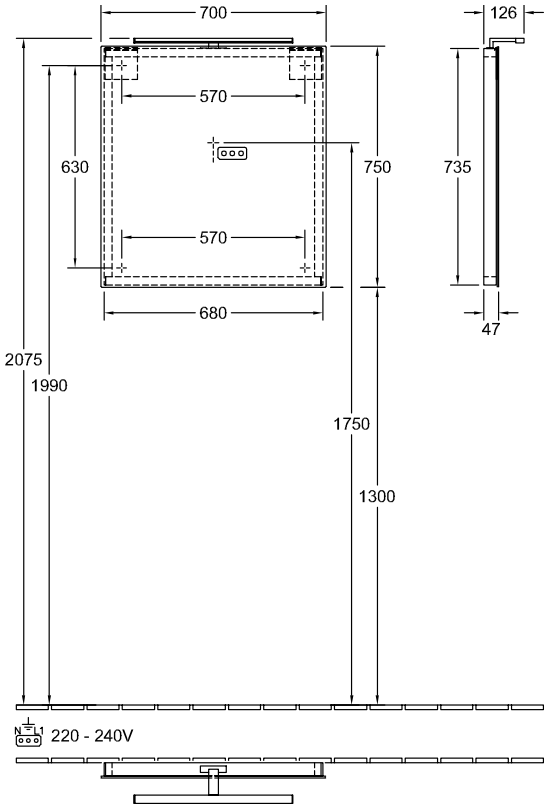
700
126
570
630
750
735
570
680
47
2075
1990
1750
1300
N L1
220 - 240V