HOMMAGE SPÜLKASTEN

PRODUKTINFORMATION

Artikeltitel	Villeroy & Boch Hommage Spülkasten, Zulauf seitlich oder von hinten, Weiß Alpin CeramicPlus
Artikelnummer	772111R1
Lieferumfang	1 x Spülkasten
Tiefe in mm	195
Breite in mm	380
Höhe in mm	365
Kollektion	Hommage
Material	Sanitärkeramik
Farbbezeichnung der Farbe	Weiß Alpin CeramicPlus
Anderes Material	Druckknopf: Kunststoff (ABS) Innengarnitur: Kunststoff
Andere Oberflächen	Druckknopf: verchromt, glänzend, Innengarnitur: glänzend
Farbbezeichnung	Weiß Alpin
Andere Farbbezeichnungen	Druckknopf: Verchromt, Innengarnitur: Weiß Alpin

TECHNISCHE ZEICHNUNGEN

772111R1

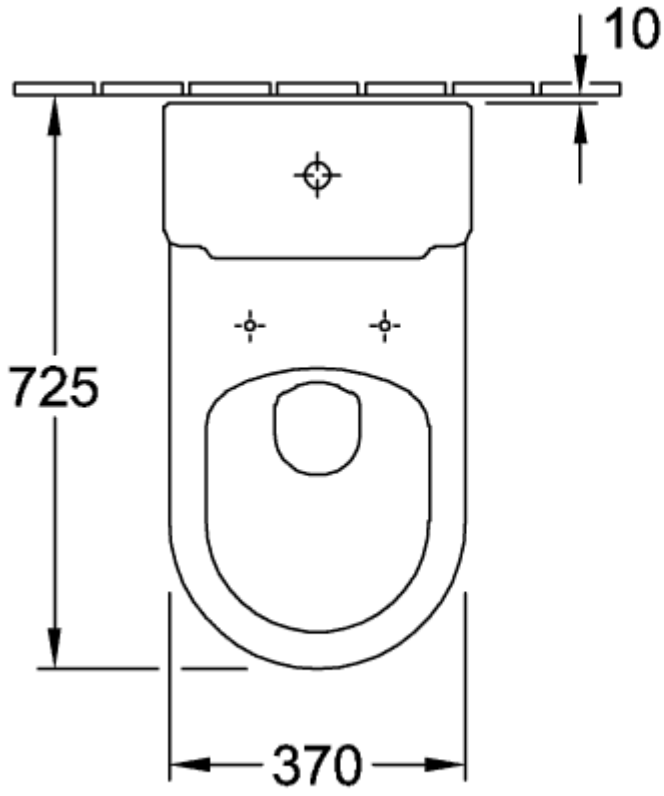
10
725
370

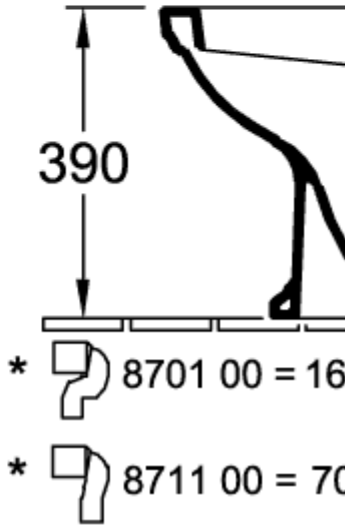
390
* 8701 00 = 16
* 8711 00 = 70

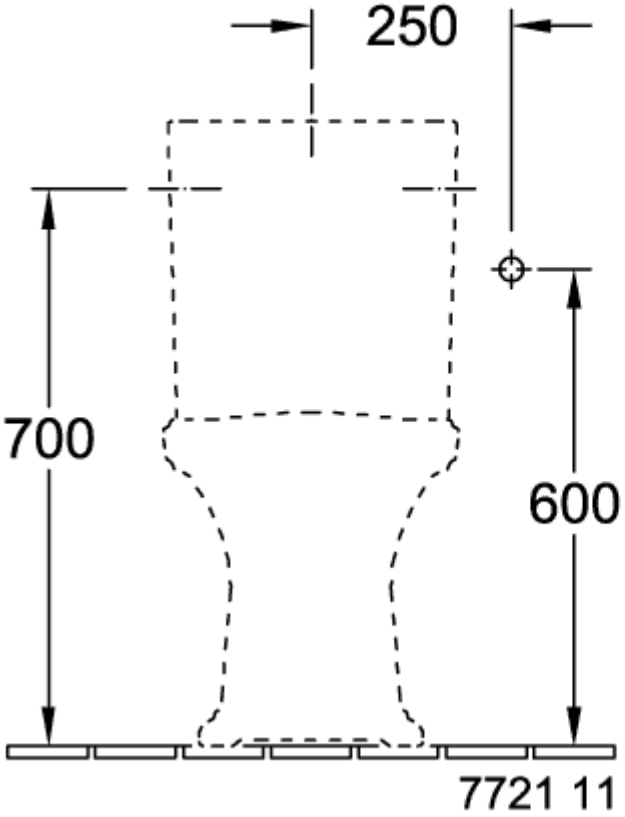
250
700
600
7721 11

100
700

772111R1

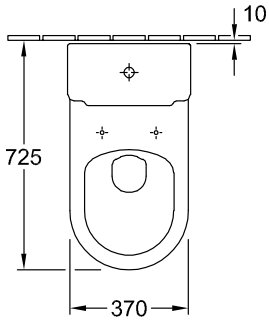
10
725
370

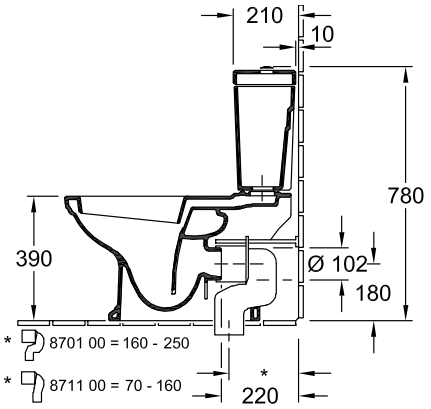
210
10
780
390
Ø 102
180
* 8701 00 = 160 - 250
* 8711 00 = 70 - 160
*
220

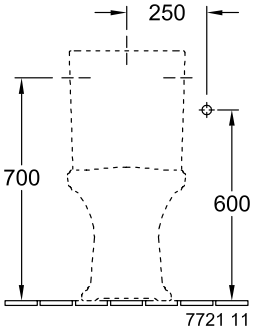
250
700
600
7721 11

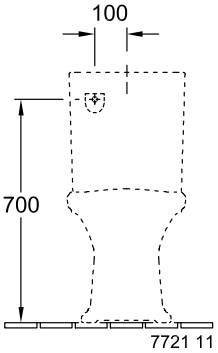
100
700
7721 11

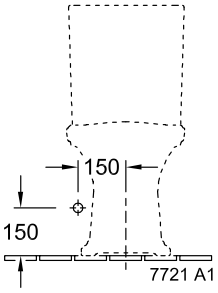
150
150
7721 A1