SUBWAY INFINITY RECHTECKIGE DUSCHWANNE RECHTECK

PRODUKTINFORMATION

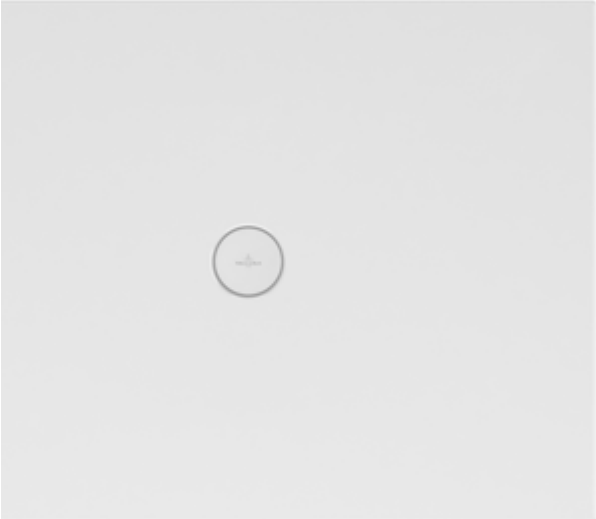

Artikeltitel	Villeroy & Boch Subway Infinity rechteckige Duschwanne, 1500 x 1000 x 40 mm, Weiß Alpin
Artikelnummer	6232W501
Montage / Montagetyp	Flächenbündiger Einbau, Aufbau auf Fliesen|Aufbau auf Sockel
Montage-Hinweise	Die Einbauhöhe der Duschwannen kann bei Verwendung der Ablaufgarnitur 9226 00 XX um 30 mm reduziert werden. Achtung! Diese Ablaufgarnitur entspricht nicht EN274., Kann nur mit dem ViFrame Montagerahmen oder alternativ in ein Mörtelbett eingebaut werden.| Diese Duschwannen werden an der kurzen Seite geschnitten und müssen mit der geschnittenen Seite (nicht glasiert) gegen die Wand plaziert werden.
Lieferumfang	1 x rechteckige Duschwanne
Länge in mm	1500
Breite in mm	1000
Höhe in mm	40
Innentiefe in mm	12
Kollektion	Subway Infinity
Material	Sanitärkeramik
Oberfläche	matt
Farbbezeichnung der Farbe	Weiß Alpin
Form	Rechteck
Farbbezeichnung	Weiß Alpin
Antibakterielle Oberfläche (mit AntiBac)	Nein
Leichte Oberflächenreinigung (mit CeramicPlus)	Nein
Mit Rutschhemmung	Ja

TECHNISCHE ZEICHNUNGEN

6232W501

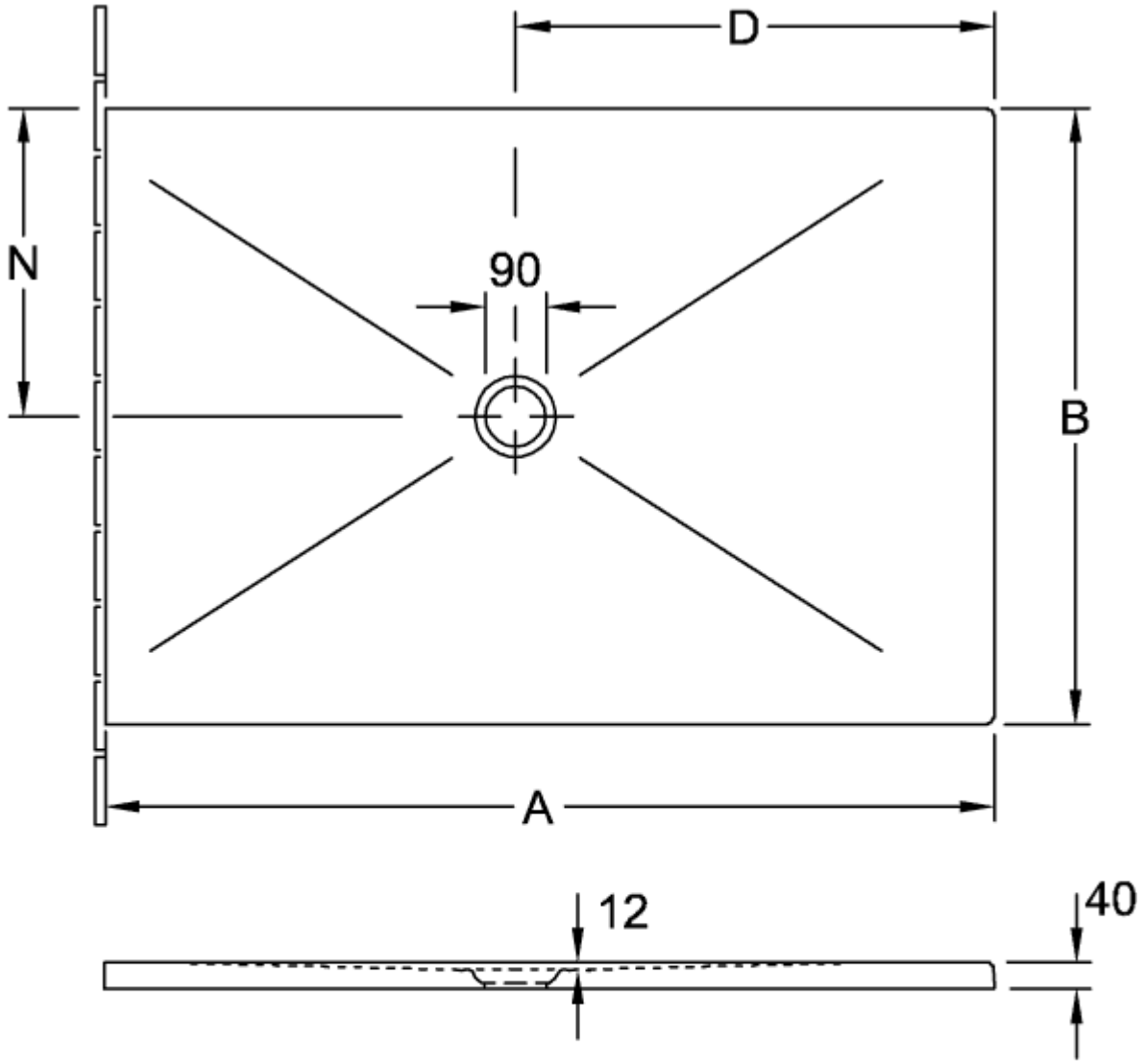

	A	B	D	N
6232 W5	1500	1000	800	500
6231 R4	1300	900	700	450
6230 M4	1100	900	600	450
6229 E3	900	800	500	400
6228 K4	900	1000	500	500

6232W501

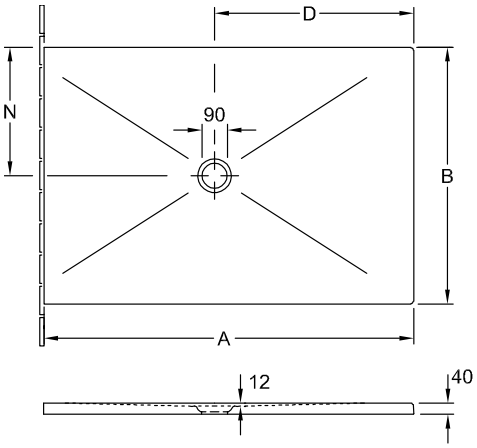

	A	B	D	N
6232 W5	1500	1000	800	500
6231 R4	1300	900	700	450
6230 M4	1100	900	600	450
6229 E3	900	800	500	400
6228 K4	900	1000	500	500