LOOP & FRIENDS UNTERBAUWASCHBECKEN RECHTECK

PRODUKTINFORMATION

Artikeltitel	Villeroy & Boch Loop & Friends Unterbauwaschbecken, 615 x 380 x 185 mm, Weiß Alpin CeramicPlus, mit Überlauf
Artikelnummer	616320R1
Montage / Montagetyp	Unterbau
Montage-Hinweise	der Ausschnitt der Waschbeckenplatte muss anhand des Originalbeckens vorgenommen werden, Einbau in Naturstein- und kunststoffbeschichtete Platten möglich
Lieferumfang	1 x Unterbauwaschbecken , 1 x verlängerte Kugelstange für Excenterbetätigung des Ablaufventils 1 x Befestigungssatz
Tiefe in mm	380
Breite in mm	615
Höhe in mm	185
Innentiefe in mm	140
Kollektion	Loop & Friends
Material	Sanitärkeramik
Oberfläche	glänzend
Farbbezeichnung der Farbe	Weiß Alpin CeramicPlus
Mit Überlauf	Ja
Form	Rechteck
Farbbezeichnung	Weiß Alpin
Antibakterielle Oberfläche (mit AntiBac)	Nein
Leichte Oberflächenreinigung (mit CeramicPlus)	Ja
Anzahl der Becken	1

TECHNISCHE ZEICHNUNGEN

616320R1

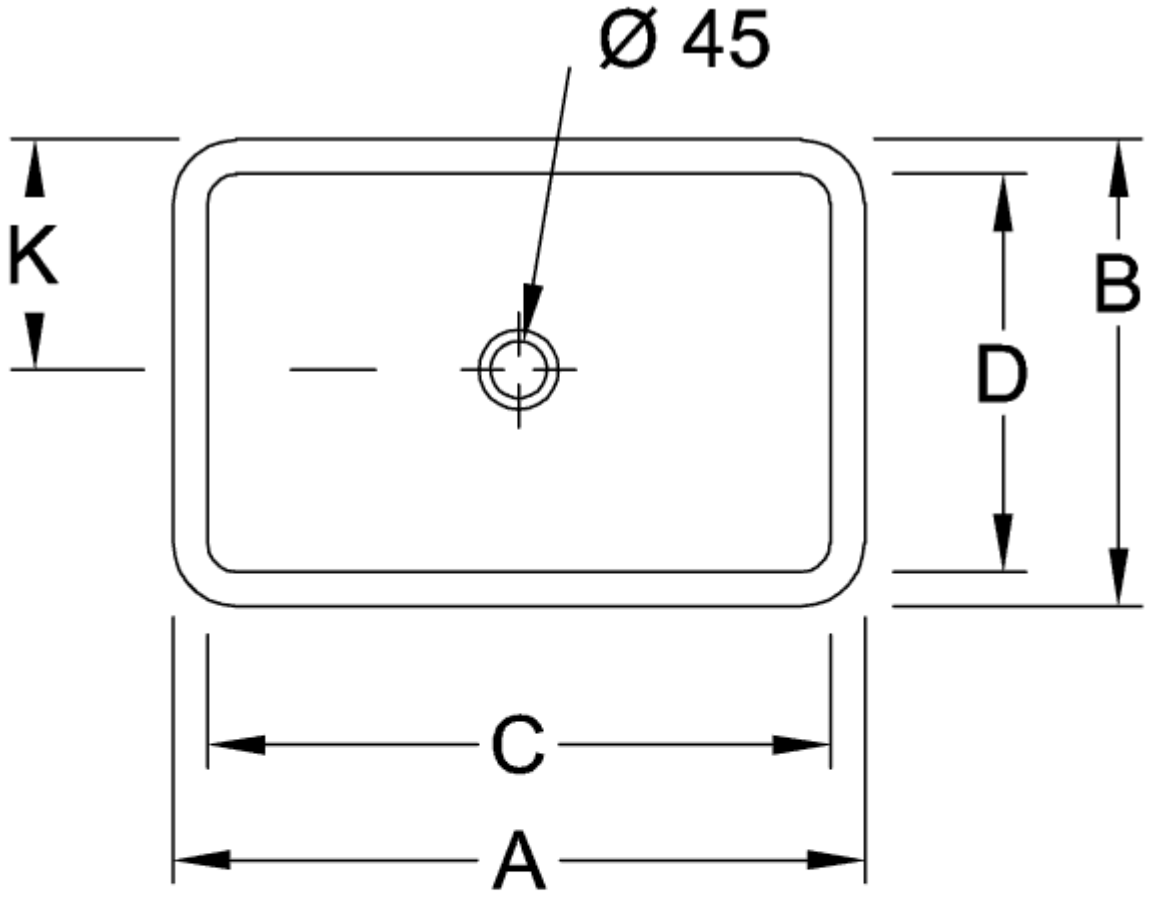

	A	B	C	D	K	M	N
6163 10	510	340	450	280	170	160	115
6163 11	510	340	450	280	170	160	115
6163 00	600	405	540	340	203	180	120
6163 01	600	405	540	340	203	180	120
6163 20	675	450	615	380	225	180	140
6163 21	675	450	615	380	225	180	140

616320R1

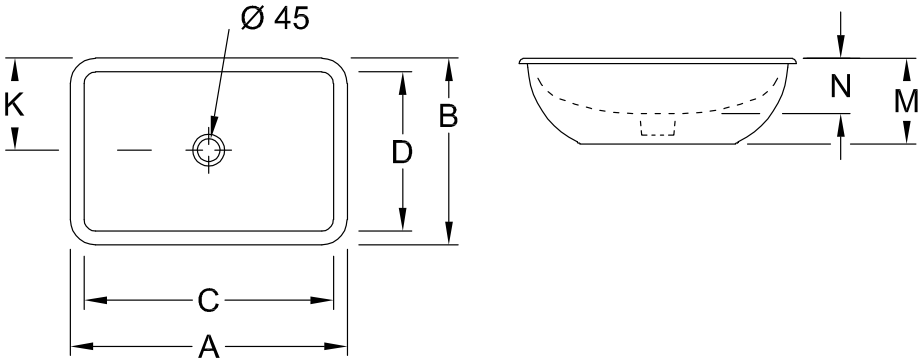

	A	B	C	D	K	M	N
6163 10	510	340	450	280	170	160	115
6163 11	510	340	450	280	170	160	115
6163 00	600	405	540	340	203	180	120
6163 01	600	405	540	340	203	180	120
6163 20	675	450	615	380	225	180	140
6163 21	675	450	615	380	225	180	140

616320R1

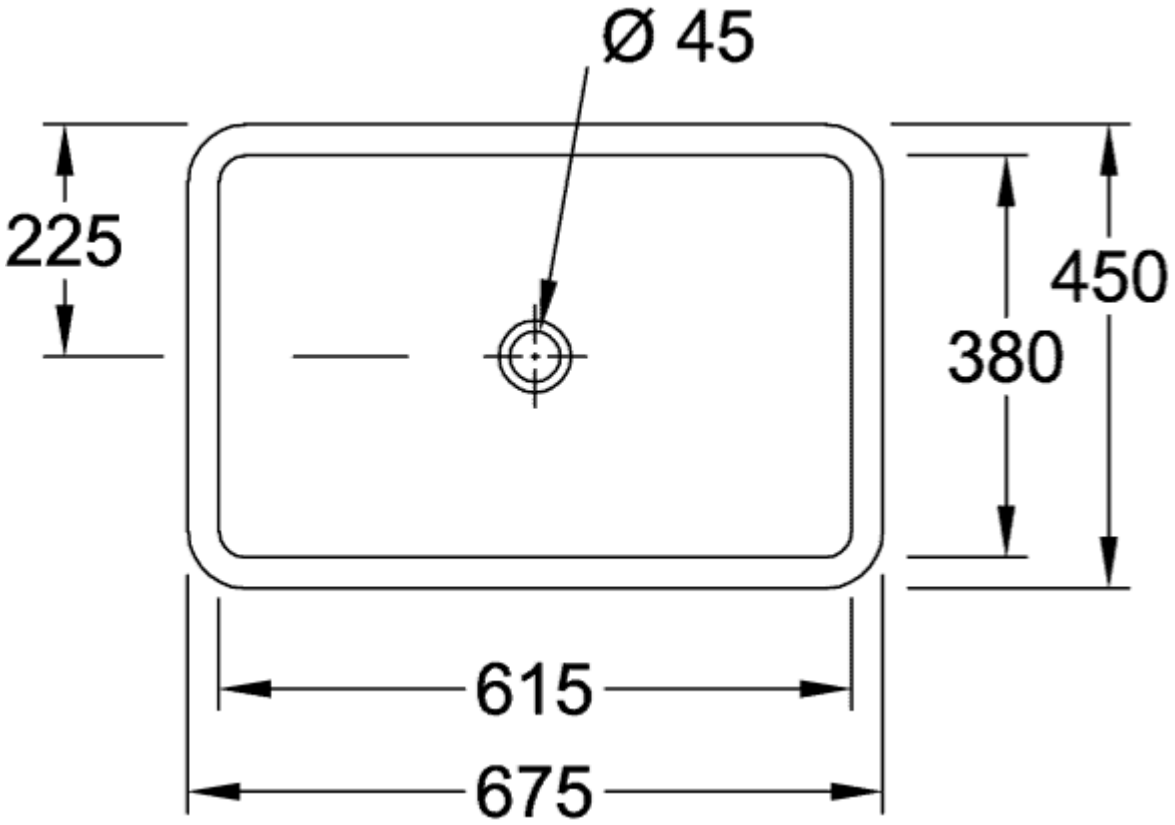
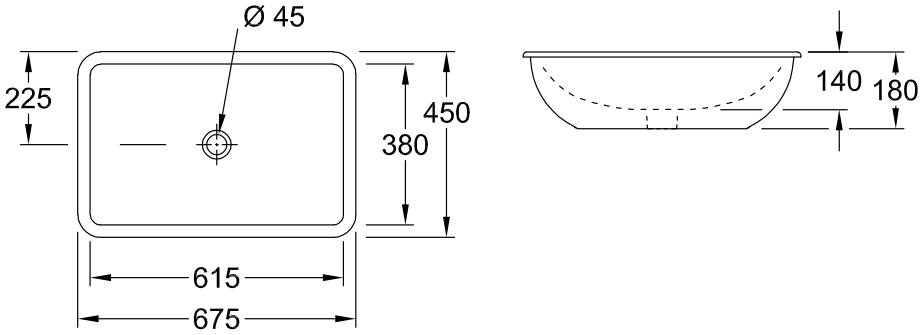
616320R1