EVANA UNTERBAUWASCHBECKEN OVAL

PRODUKTINFORMATION

Artikeltitel	Villeroy & Boch Evana Unterbauwaschbecken, 615 x 415 x 200 mm, Weiß Alpin CeramicPlus, mit Überlauf
Artikelnummer	614400R1
Montage / Montagetyp	Unterbau
Montage-Hinweise	der Ausschnitt der Waschbeckenplatte muss anhand des Originalbeckens vorgenommen werden
Lieferumfang	1 x Unterbauwaschbecken , 1 x Befestigungssatz
Tiefe in mm	415
Breite in mm	615
Höhe in mm	200
Innentiefe in mm	175
Kollektion	Evana
Material	Sanitärkeramik
Oberfläche	glänzend
Farbbezeichnung der Farbe	Weiß Alpin CeramicPlus
Mit Überlauf	Ja
Form	Oval
Farbbezeichnung	Weiß Alpin
Antibakterielle Oberfläche (mit AntiBac)	Nein
Leichte Oberflächenreinigung (mit CeramicPlus)	Ja
Anzahl der Becken	1

TECHNISCHE ZEICHNUNGEN

614400R1

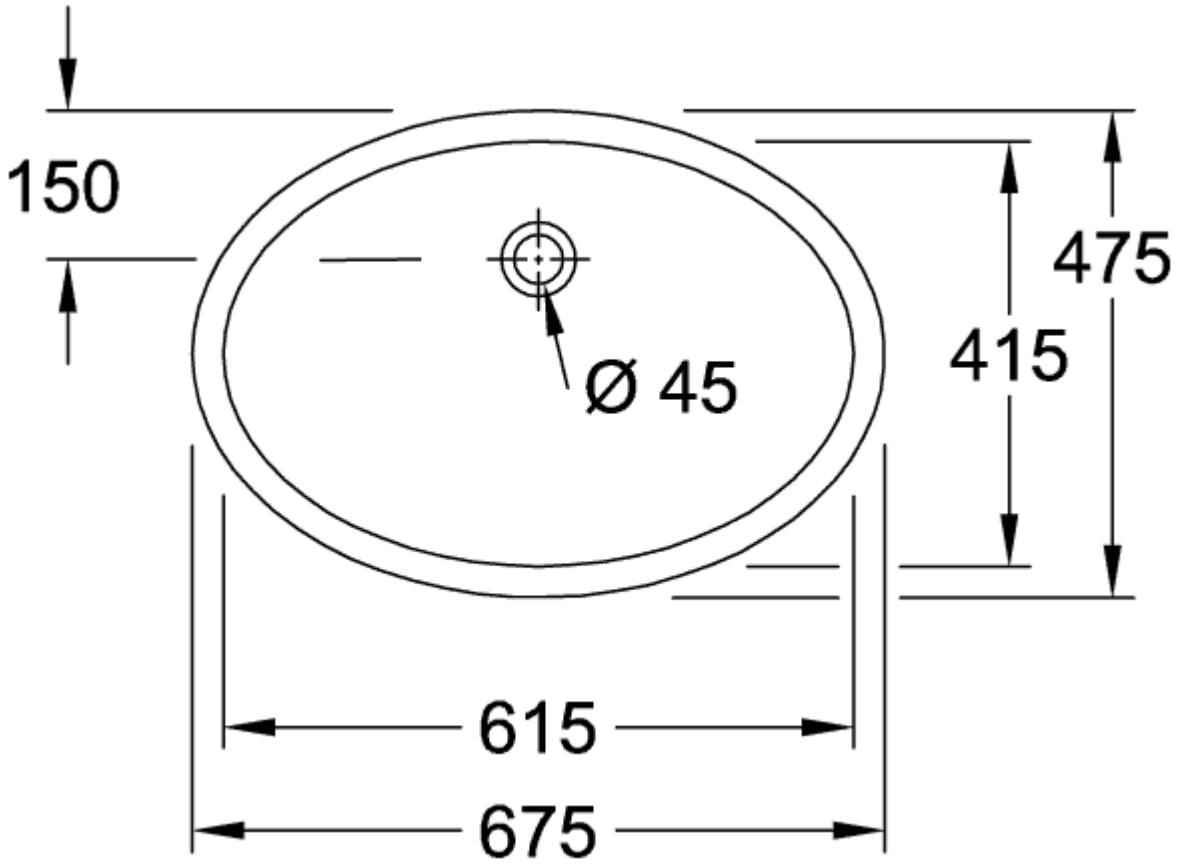

614400R1

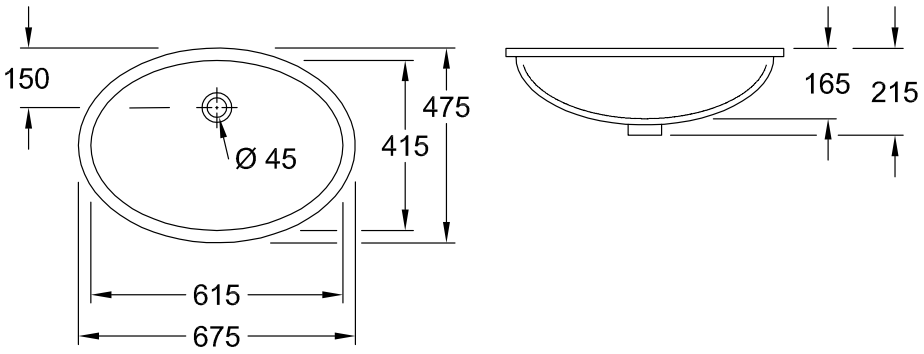

614400R1

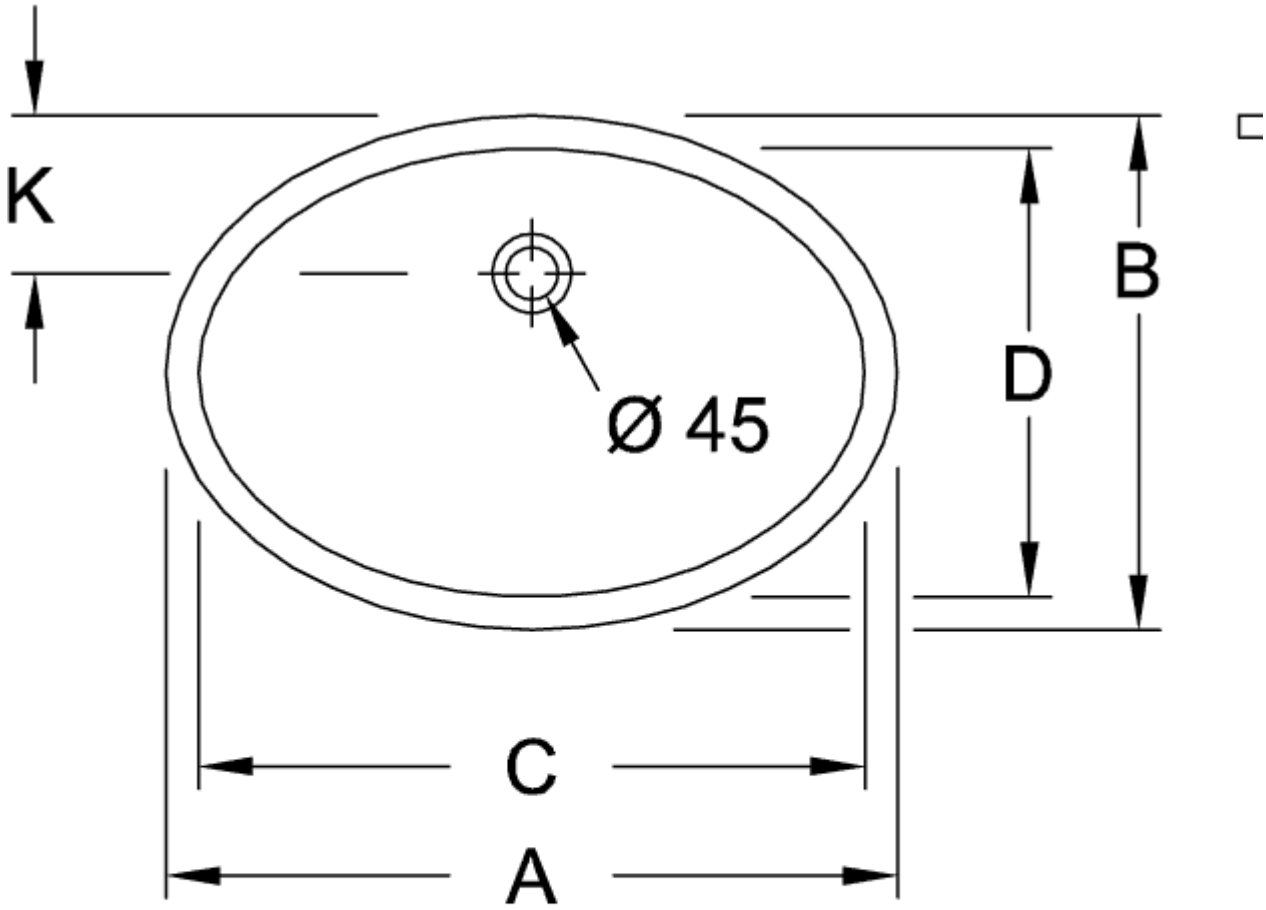

	A	B	C	D	G	K
6144 00	675	475	615	415	215	15
6147 00	570	410	500	350	215	14
6147 46	520	365	455	305	195	12

614400R1

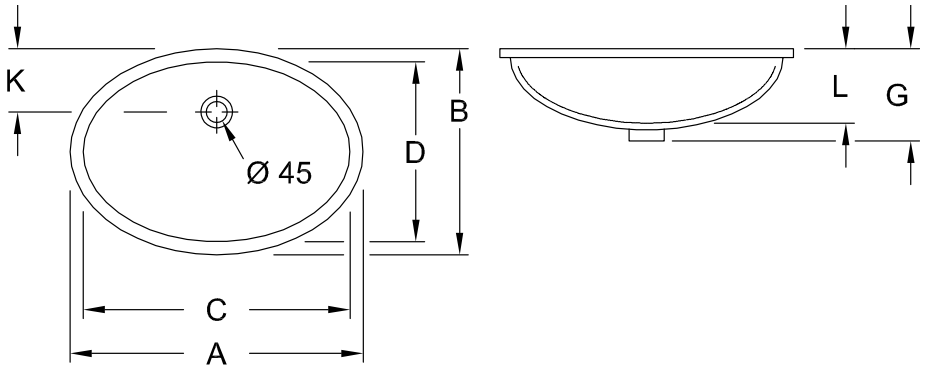

	A	B	C	D	G	K	L
6144 00	675	475	615	415	215	150	165
6147 00	570	410	500	350	215	140	170
6147 46	520	365	455	305	195	125	150