O.NOVO SPÜLKASTEN

PRODUKTINFORMATION

Artikeltitel	Villeroy & Boch O.novo Spülkasten, Zulauf seitlich oder von hinten, Weiß Alpin
Artikelnummer	5760G101
Lieferumfang	1 x Spülkasten , 1 x Befestigungssatz
Tiefe in mm	165
Breite in mm	385
Höhe in mm	360
Kollektion	O.novo
Material	Sanitärkeramik
Farbbezeichnung der Farbe	Weiß Alpin
Anderes Material	Druckknopf: Kunststoff (ABS) Innengarnitur: Kunststoff
Andere Oberflächen	Druckknopf: verchromt, glänzend, Innengarnitur: glänzend
Farbbezeichnung	Weiß Alpin
Andere Farbbezeichnungen	Druckknopf: Verchromt, Innengarnitur: Weiß Alpin

TECHNISCHE ZEICHNUNGEN

5760G101

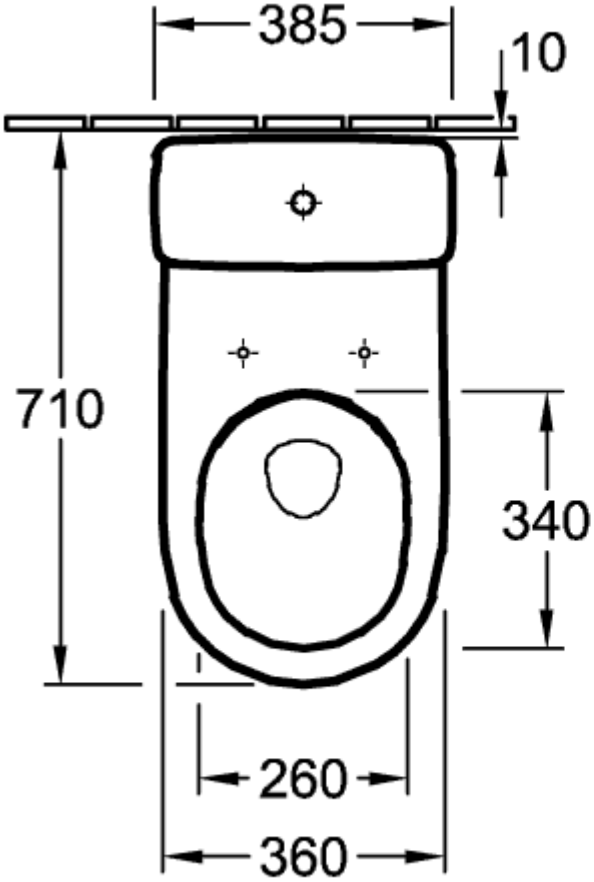
385
10
710
340
260
360

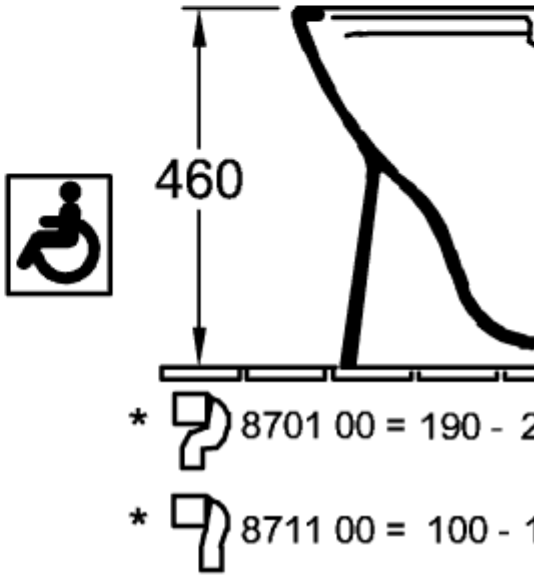
460
* 8701 00 = 190 - 2
* 8711 00 = 100 - 1

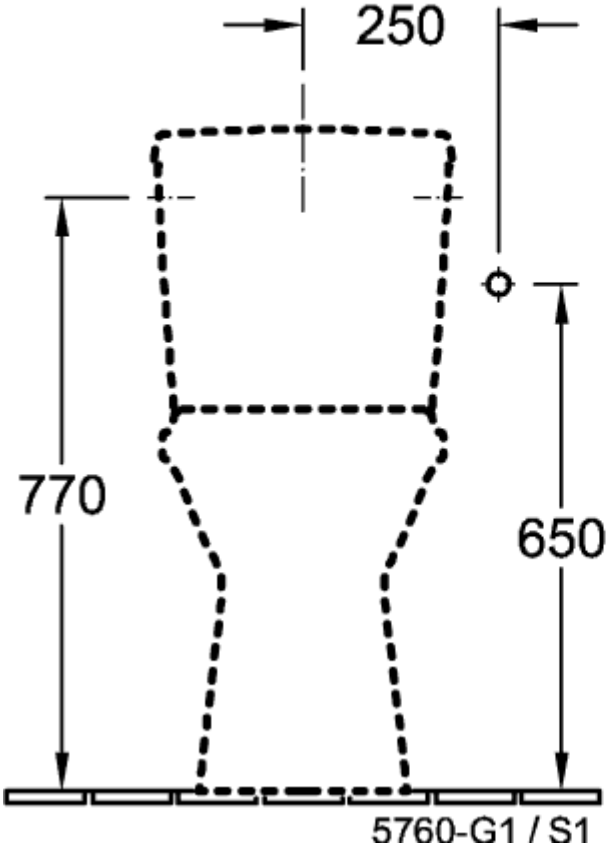
250
770
650
5760-G1 / S1

5760G101

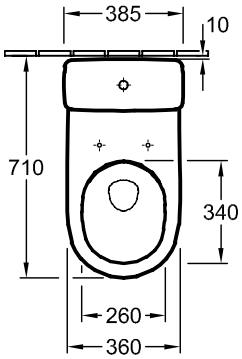
385
10
710
340
260
360

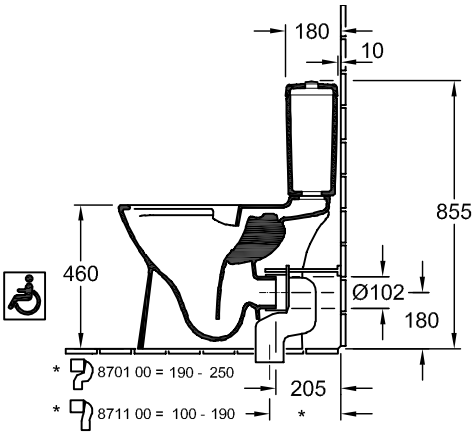
180
10
855
460
Ø102
180
205
* 8701 00 = 190 - 250
* 8711 00 = 100 - 190
*

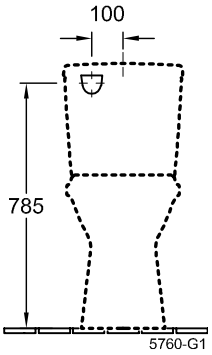
100
785
5760-G1

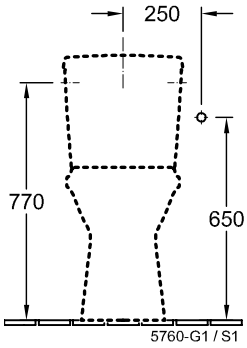
250
770
650
5760-G1 / S1

5760G101

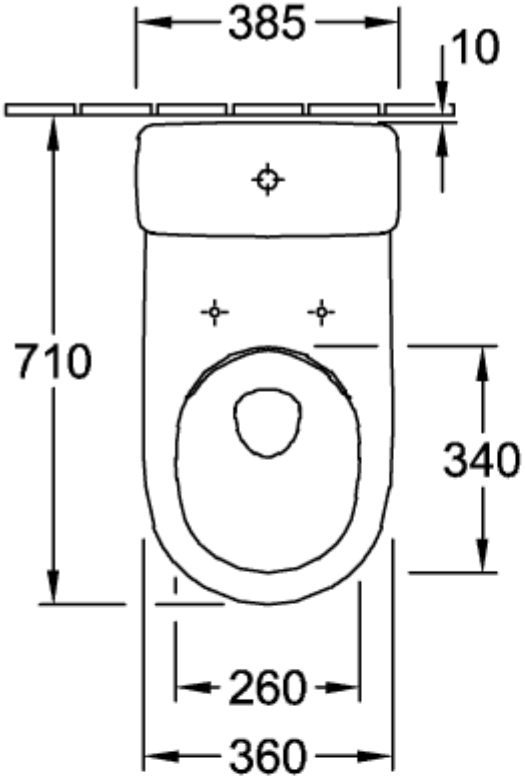
385
10
710
340
260
360

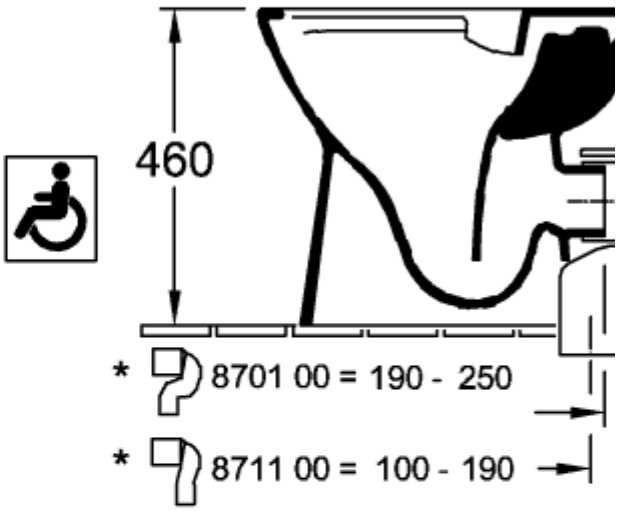
460
* 8701 00 = 190 - 250
* 8711 00 = 100 - 190

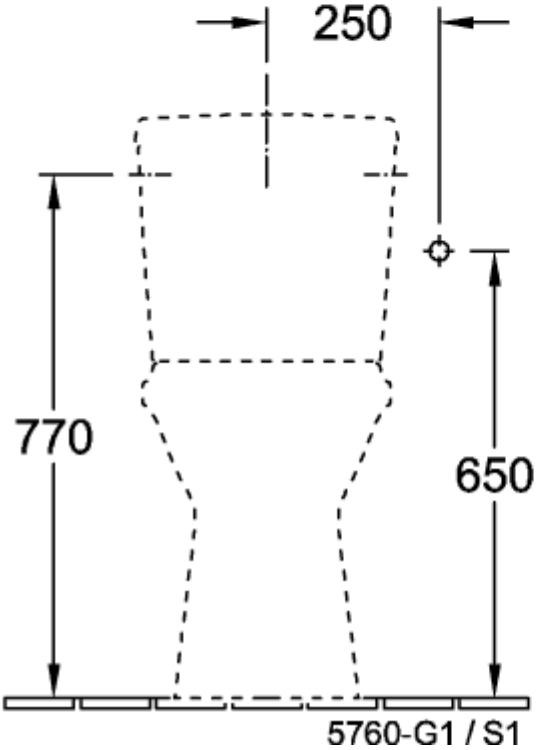
250
770
650
5760-G1 / S1

5760G101

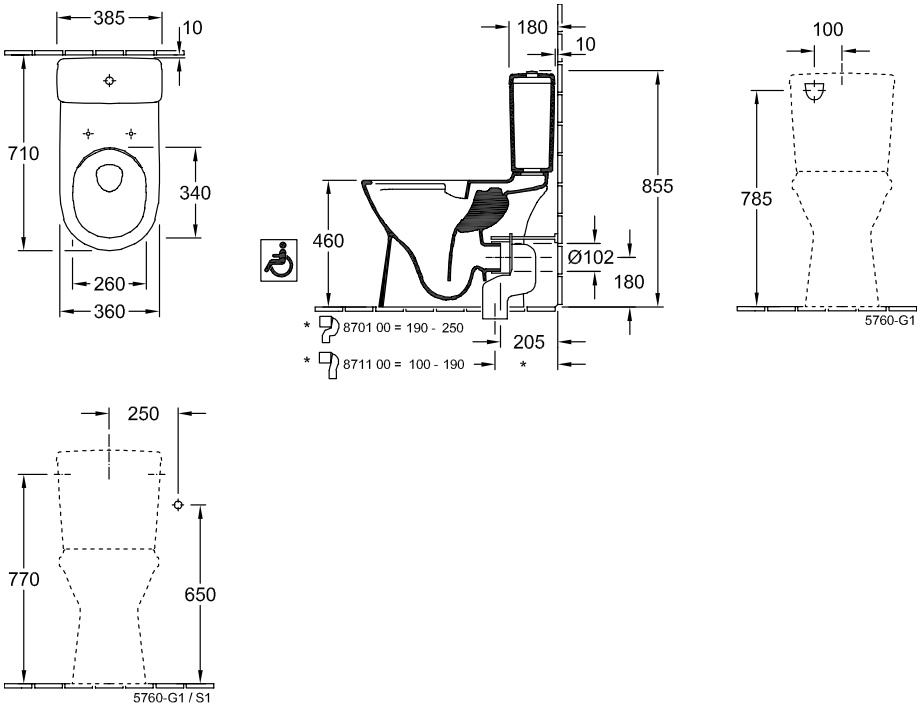
385
10
710
340
260
360
180
10
855
460
Ø102
180
205
* 8701 00 = 190 - 250
* 8711 00 = 100 - 190
*
100
785
5760-G1
250
770
650
5760-G1 / S1

5760G101

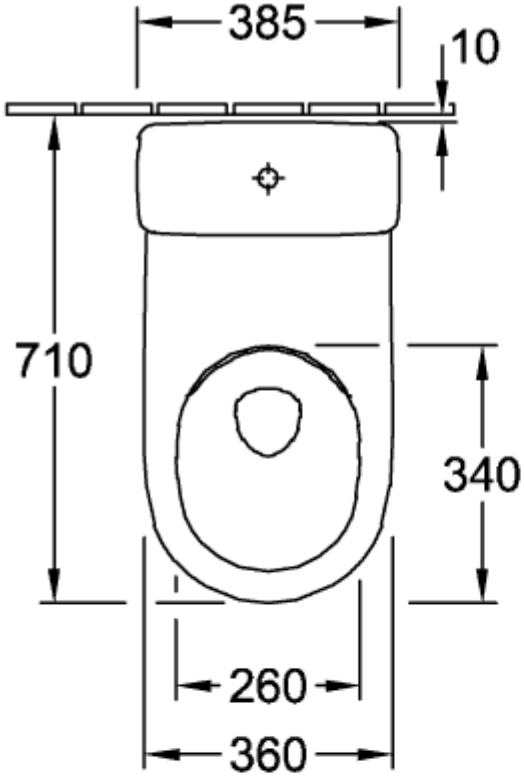
385
10
710
340
260
360

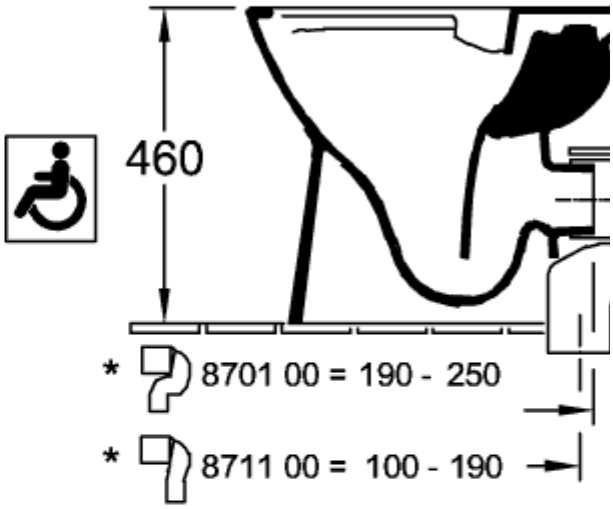
460
* 8701 00 = 190 - 250
* 8711 00 = 100 - 190

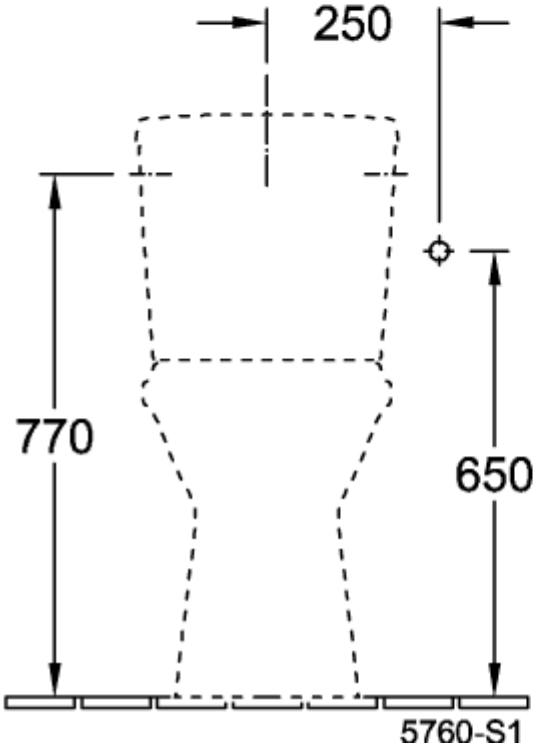
250
770
650
5760-S1

5760G101

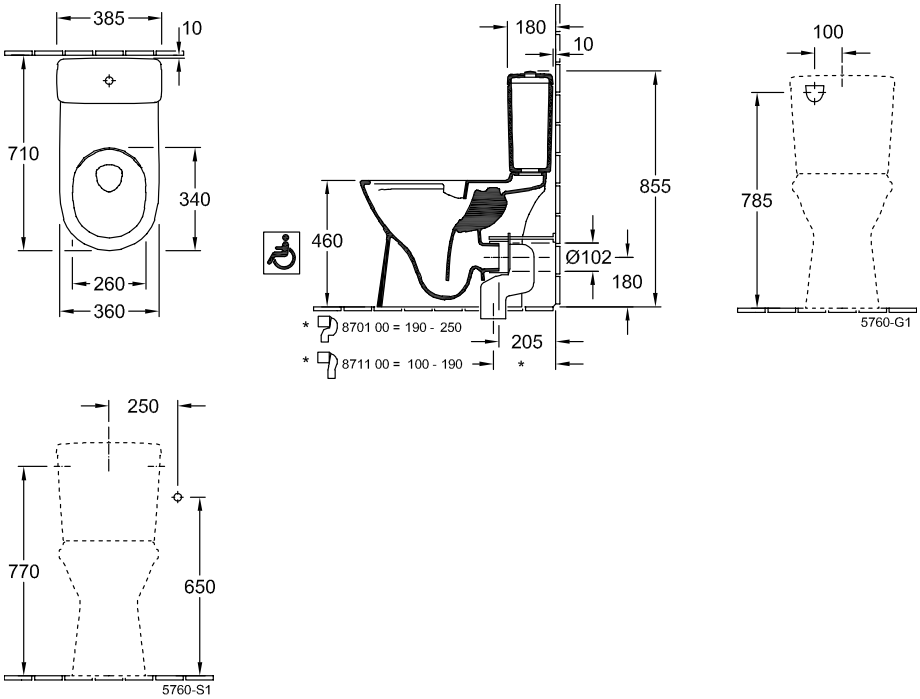

5760G101

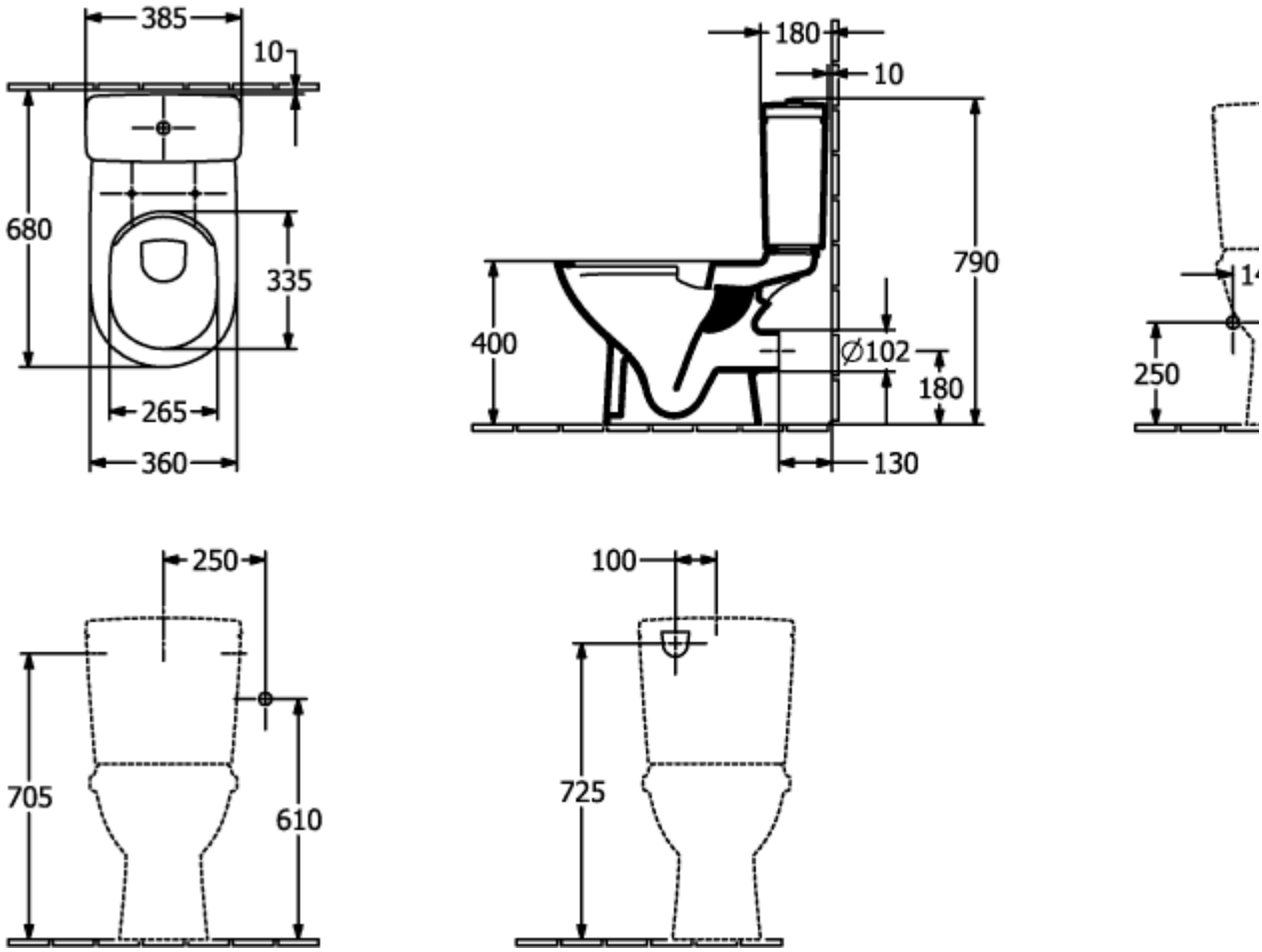

5760G101

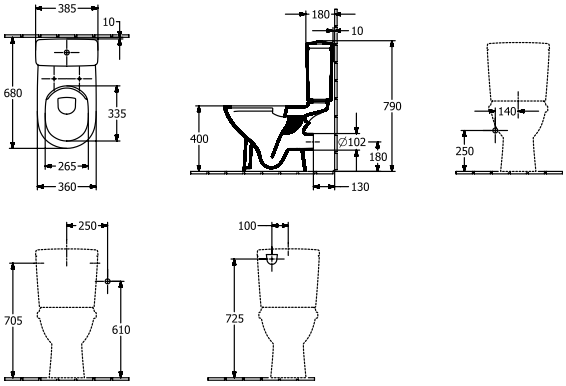
385
10
680
335
265
360
180
10
790
400
Ø102
180
130
140
250
250
705
610
100
725