O.NOVO TIEFSPÜL-WC OVAL

PRODUKTINFORMATION

Artikeltitel	Villeroy & Boch O.novo Tiefspül-WC, bodenstehend, Weiß Alpin
Artikelnummer	56571001
Montage / Montagetyp	Bodenstehend
Lieferumfang	1 x Tiefspül-WC , 1 x Befestigungssatz
Tiefe in mm	560
Breite in mm	360
Höhe in mm	400
Kollektion	O.novo
Geeignet für	Unterputz-Spülkasten
Innovative Spültechnologie (mit TwistFlush)	Nein
Spülvolumen l	3 / 4,5 l
Wandhängend - Bodenstehend	bodenstehend
Material	Sanitärkeramik
Oberfläche	glänzend
Farbbezeichnung der Farbe	Weiß Alpin
Form	Oval
Farbbezeichnung	Weiß Alpin
Antibakterielle Oberfläche (mit AntiBac)	Nein
Leichte Oberflächenreinigung (mit CeramicPlus)	Nein
Spülrandlos (mit DirectFlush)	Nein
Spülungstyp	Tiefspüler
Integrierte Frischelösung (mit ViFresh)	Nein
Abgang / Ablauf	Abgang waagerecht

TECHNISCHE ZEICHNUNGEN

56571001

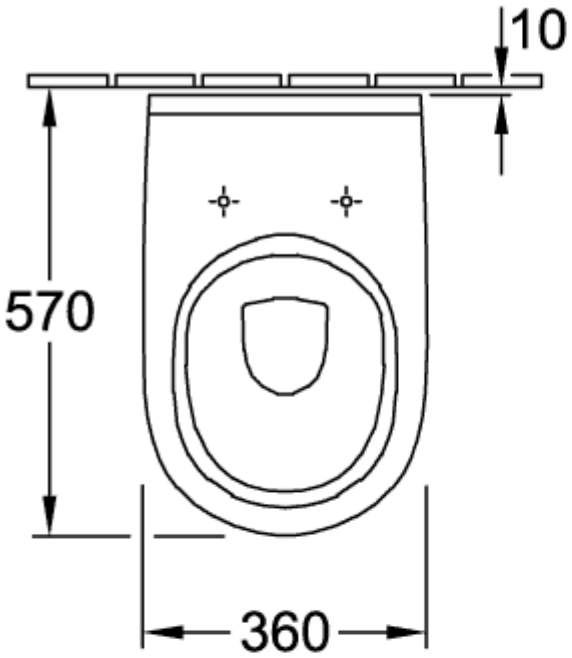

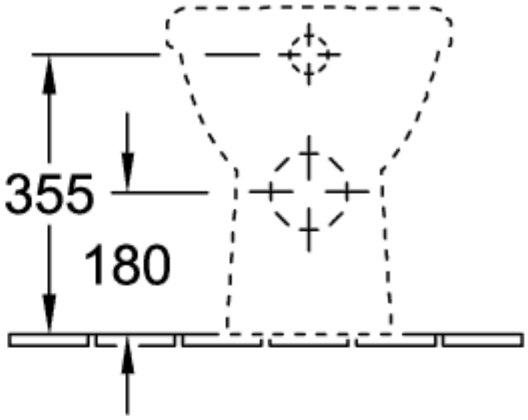

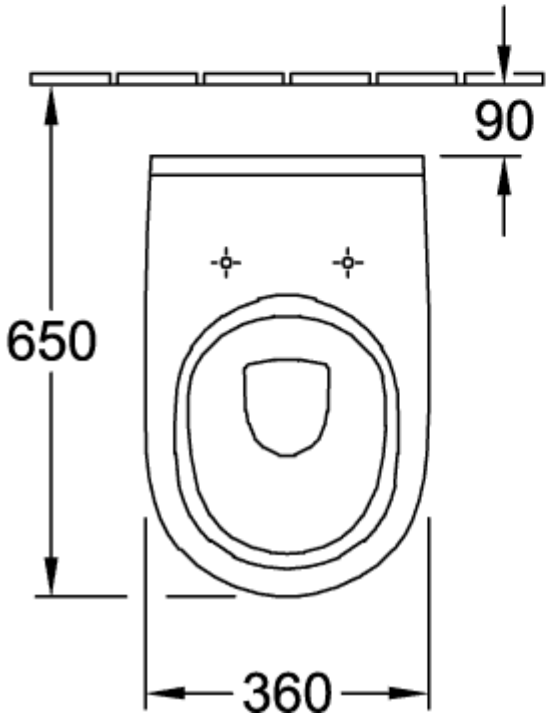

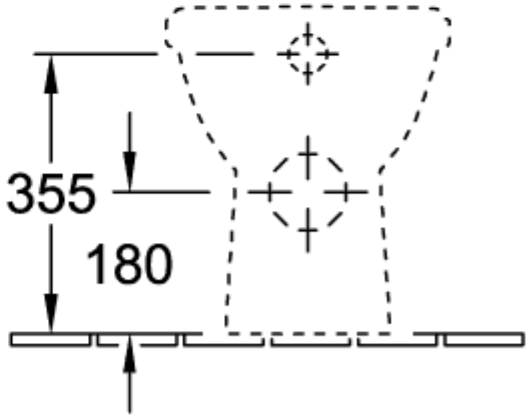

56571001

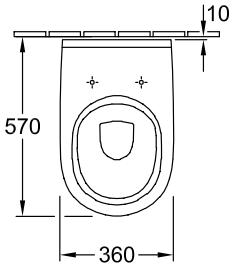
10
570
360

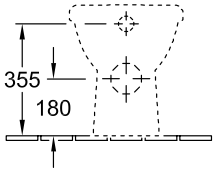
355
180

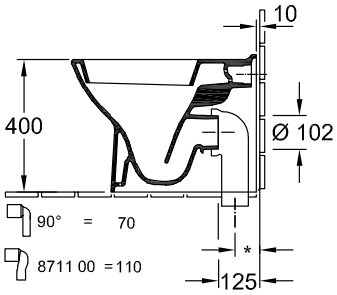
10
400
Ø 102
90° = 70
8711 00 = 110
*
125

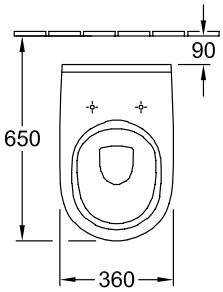
90
650
360

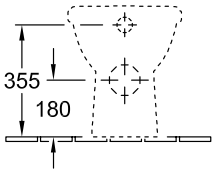
355
180

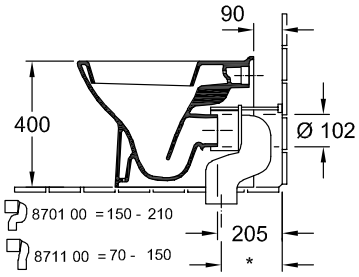
90
400
Ø 102
8701 00 = 150 - 210
8711 00 = 70 - 150
205
*