O.NOVO COMBI-PACK OVAL

PRODUKTINFORMATION

Artikeltitel	Villeroy & Boch O.novo Combi-Pack, 600 x 490 x 180 mm, Weiß Alpin
Artikelnummer	5160S101
Montage / Montagetyp	Wandmontage
Lieferumfang	1 x Waschbecken , 1 x Basic Armatur mit DVGW-Zertifizierung 1 x Röhrensiphon 1 x Eckventil 1 x Schallschutzset 1 x Befestigungssatz
Tiefe in mm	490
Breite in mm	600
Höhe in mm	180
Kollektion	O.novo
Geeignet für	3-Loch Armatur
Material	Sanitärkeramik
Farbbezeichnung der Farbe	Weiß Alpin
Anderes Material	Basic-Armatur: Messing Befestigungssatz: Metall Eck-Ventile: Messing Röhrensiphon: Metall Schallschutzset: PE-Schaum
Andere Oberflächen	Basic-Armatur: glänzend, Befestigungssatz: glänzend Eck-Ventile: glänzend Röhrensiphon: glänzend Schallschutzset: matt
Mit Überlauf	Ja
Form	Oval
Farbbezeichnung	Weiß Alpin
Andere Farbbezeichnungen	Basic-Armatur: Verchromt, Eck-Ventile: Verchromt Röhrensiphon: Verchromt
Antibakterielle Oberfläche (mit AntiBac)	Nein
Leichte Oberflächenreinigung (mit CeramicPlus)	Nein
Anzahl der Becken	1

TECHNISCHE ZEICHNUNGEN

5160S101

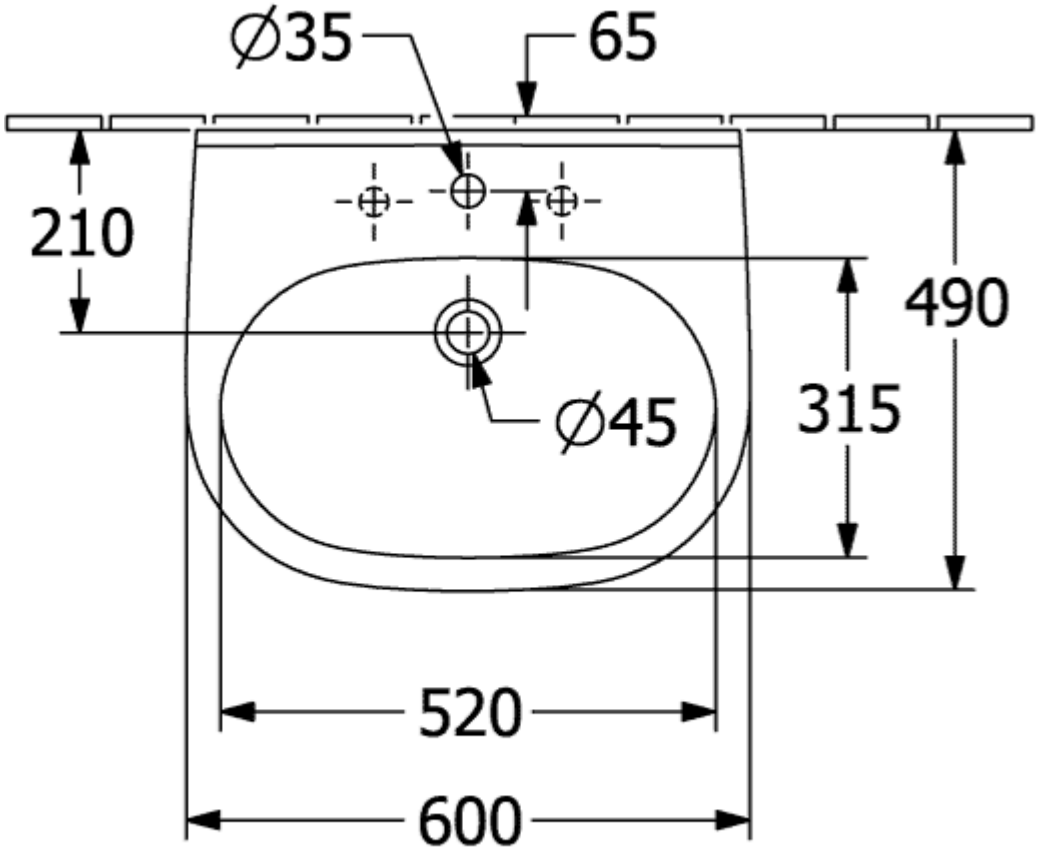
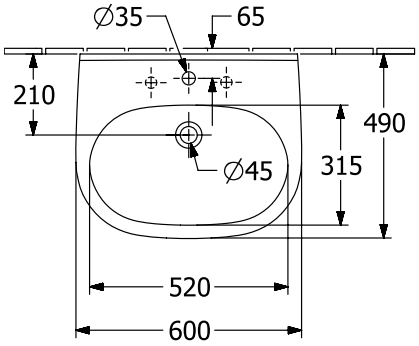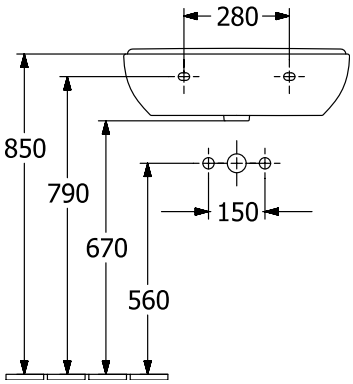
5160S101